SZENT MARGIT ÉLETE
1510

RÉGI MAGYAR KÓDEXEK
10. szám

SZENT MARGIT ÉLETE
1510

A NYELVEMLÉK
HASONMÁSA ÉS BETŰHŰ ÁTIRATA
BEVEZETÉSSEL ÉS JEGYZETEKKEL

BUDAPEST
1990

AZ ORSZÁGOS SZÉCHÉNYI KÖNYVTÁR KÉZIRATTÁRÁNAK
M. Nyelvemlék 3. jelzetű kódexéről készült

A MAGYAR TUDOMÁNYOS AKADÉMIA
NYELVTUDOMÁNYI INTÉZETÉNEK
NYELVTÖRTÉNETI ÉS DIALEKTOLÓGIAI OSZTÁLYÁN

Az átiratot és a jegyzeteket készítette
DÖMÖTÖR ADRIENNE és PÓLYA KATALIN
FARKAS VILMOS irányításával

A bevezetést írta
† P. BALÁZS JÁNOS

A munkálatok az OTKA pályázatának keretében folytak
BENKŐ LORÁND akadémikus
vezetésével

A fotomásolatok az Országos Széchényi Könyvtárban készültek.

TARTALOM

Bevezetés	7
A latin és a német források lelőhelyei	21
Irodalomjegyzék	28
Az átírás módja	34
A kódex hasonmása és betűhív átirata	35
Jegyzetek	501

BEVEZETÉS

1. A kódex leírása. — A Szent Margit élete vagy Margit-legenda (rövidítve: Margl.) elnevezésű eredeti kódex az Országos Széchényi Könyvtár kézirattárában található, jelzete Magyar Nyelvemlék 3. A kódexlapok két erős fatábla közé vannak bekötve, a táblák mérete 223 x 145 mm. A táblákat sötétvörös (majdnem fekete) kecskebőr fedi, a bőr egykorú lehet a táblákkal, csupán a gerincet borító része új. A táblákat fedő bőr finom mértani rajzolatokkal, bevésésekkel van díszítve. A könyv gerincén aranyozott nagybetűkkel írt cím olvasható: SZ. MARGIT ÉLETE. XVI. SZ. KÉZIRAT.

A fatáblák sarkait a bekötéskor bevésett rajzolatokkal díszített sárgaréz sarokpántokkal látták el. Az eredeti 8 pántból már csak kettő van meg, az elülső lapon az alsó külső, a hátlapon a felső külső sarokpánt. A gerinc melletti sarokpántok mind hiányoznak. A felső és az alsó tábla középpontjában egy-egy köldökdísz van, amelyeken éppúgy, mint a sarokpántokon, bevésett díszítmények, rajzolatok láthatók. Ha megvolnának a hiányzó sarokpántok, az asztallapra helyezett könyv azokon és a köldökdísz kiemelkedő gombján nyugalomban, mozdulatlanul feküdne; de most a könyv a köldökdísz gombján billeg. A tábla nyitóoldalán a saroktábla mellett egy-egy sárgaréz kapocs van, segítségével a könyv bekapcsolható (zárható).

Amikor e becses kódex 1836-ban a Magyar Nemzeti Múzeum tulajdonába jutott, újra bekötötték. Bekötéskor az első tábla után 10 tiszta lapot, a hátulsó tábla elé is 10 tiszta lapot fűztek be. A bekötött tiszta lapok között vannak az eredeti, XVI. századi kódexlapok. Elöl az első, hátul az utolsó befűzött üres lapot ráragasztották az első, illetőleg a hátulsó fatábla belső oldalára.

Az elülső tábla belső oldalán ez olvasható:

406

- Quart. Hung.	M. Nyelvemlék 3.
(XIX. századi írás)	(újabb írás)
(enyhén kivakarva)	(a könyv mai jelzete)

Jankowich Miklós első gyűjt.-ből
Újra bekötve 1852. jan.-ban

Az elül beragasztott lap hátlapjára ez van írva:

Szent Margit élete
Kezd: ezenkeppen hagya eoket etc: etc
Végzöd: el temete Nagy tisztességgel.
pagina a 1ª. usq. 232
Nicolai sen. Jankowich

A hátsó tábla belső oldalára ragasztott lapon ez olvasható:

„Nicolai Jankowich Exemplar a Comite Michaele Viczay pro aureis Graecis et Romanis Rarissimis, uti Basileos Basileon Farnacis et aliis Nº pro 65. redemt. Unicum hoc pretiosissimum Linguae Hung. Cimelion".
Mátray Gábor

Az eredeti kódexlapok kétféleképpen vannak számozva: 1. lapok szerint, azaz minden lapnak felső külső (a gerinccel ellenkező) sarkában ceruzával írt számok láthatók 1–232-ig; 2. fóliók szerint, ez esetben csak minden jobb oldali lap (a gerinctől nézve) jobb felső sarkában van szám nyomókészülékkel rányomva 1–116-ig. Valószínűleg a ceruzával készült számozás a régebbi.

A legenda szövege elül is, végén is csonka, az 1. lap (levél) elején kezdődik, mondat közepén. Rokon kódexek összevetéséből kiderül, hogy elül kb. 2 levél (4 lap) hiányzik. PRAY GYÖRGY vallomása szerint már akkor hiányos volt, amikor hozzá került, és 1770-ben kiadást készített belőle. A szöveg vége a 231. lap közepén végződik, írója bizonyára már nem tudta befejezni. A 232. lap egészen üres.

A kódex papirosa nyolcadrét nagyságú, erős, kemény, sima tapintású, az írás módja a gothica textualis cursiva típust mutatja (l. MEZEY

LÁSZLÓ, Paleográfia. Egyetemi jegyzet. Bp., 1962. 69–74.) A papiros eredeti fehér színe az évszázadok alatt megsárgult, nedvesség is érhette, ezért megkeményedett. Lapozáskor a lapok pattogó hangot adnak, ropognak. Tintája barna színű, bizonyára gubacstinta. Az 1–37. lapokon a mondatkezdő betűk piros festékkel (vagy inkább piros tintába mártott ecsettel) színezve vannak, bizonyára szövegtagolás céljából. A könyv elején nincsenek címek. A 112. laptól kezdve az egész cím legtöbbször piros tintával van írva. A cím néha 4–5 soros, viszont itt már a szövegben a kódex elején alkalmazott mondatkezdő piros jelzés elmarad.

A kódex szövegét egy kéz írta, szép, fegyelmezett írással. Írás előtt az író halvány vonalakkal előre kijelölte a sorok helyét. Az írástükörnek jobb és bal szélét egy-egy fekete függőleges vonal határolja. Az írástükör magassága 140–146 mm, szélessége 90–92 mm; a sorok száma általában 25, a könyv vége felé 1–2 sorral kevesebb. A lapok mérete: 210 x 144 mm. Az írástükör mellett a gerinc felé 2 cm, a lapszélekig 3,5 cm az üresen hagyott hely; ugyanígy a sorok felett 2 cm, a sorok alatt 4 cm üres hely van.

A 96. lap bal szélén ez olvasható: „S. Margarita obyt A°. 1271° 15 february annor 29°." Az írás Pray kezeírása. Ilyen sötétebb tintás javítgatások tőle még másutt is előfordulnak. Viszont egy más illetéktelen kéz az egész kódexen végig önkényes javítgatásokat végzett.

Vízjel: egységes, határozott alakú vízjelet nem sikerült megállapítani. A legtöbb rajzolaton a könyv kötésének (gerincének) közepe táján egy félbevágott kör látható, különféle belső rajzolatokkal.

Ilyenforma vízjeleket sikerült észrevenni:

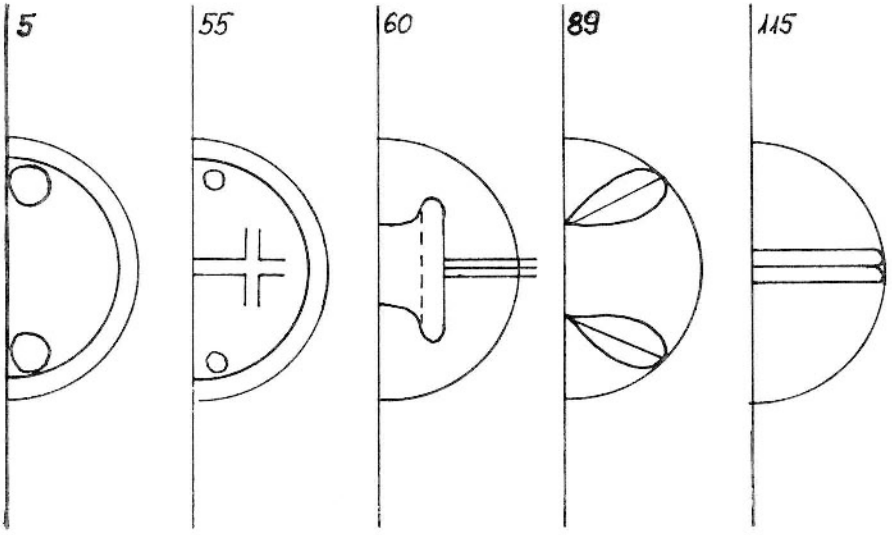

A BRIQUET, C.M. Les filigranes című munkában nem sikerült azonos ábrákat találni hozzájuk.

2. A kódexünk másolója Ráskai Lea. Öt kódexünk őrzi munkáinak emlékét, ezek: a Margit-legenda (másolásának ideje 1510.), a Példák Könyvének első fele (1510.), a Cornides-kódex (1514–1519.), a Domonkos-kódex (1517.), és a Horvát-kódex (1522.). Kódexeink írói (fordítói, másolói) általában nem szokták nevüket munkájukban leírni. Ráskai Lea nevét egészen véletlenül VOLF GYÖRGY megtalálta a Cornides-kódex 368. (a fakszimilekiadás 184v) lapján, és jellegzetes írása alapján így vált ismertté neve az előbb felsorolt további négy kódex esetében is.

a. Ráskai Lea származása. — Rendes, gondos írása előkelő származást sejtet. HÓMAN BÁLINT és SZEKFŰ GYULA (Mtört.[3]) több helyen említi a Ráskai nevet. A szomorú emlékezetű muhi csata után a tatárok mindenképpen el akarták fogni IV. Bélát. A király testőrei között emlegették a Butykai–Ráskai–Málcsai atyafiságot, ezek tagjai életük kockáztatásával is biztosították királyuk menekülését (Mtört.[3] I, 546). Nagy Lajos halála idején egy népszámlálás szerint ugyanilyen nevű család a köznemességhez tartozott (Mtört.[3] II, 270). A Mohács előtti időben (1522-ben) Perényi Imre nádor (Ráskai Lea is említi halálát a Cornides-kódex 337., a fakszimilekiadás 169r lapján) fiaival (Péter és Ferenc) szövetségre lépők között van Ráskai Gáspár (Mtört.[3] II, 605). Mohács után, 1526 végén, amikor Zápolya János megkoronázott király és Ferdinánd trónkövetelő között kitört a fegyveres harc, bizonyára ugyanez a Ráskai Gáspár a felső Dunánál vezette János király csapatait Ferdinánd ellen (Mtört.[3] III, 18). Úgy látszik, hogy ez a Ráskai Gáspár azonos a Magyar Irodalmi Lexikonban költőnek titulált főrangú Ráskai Gáspárral. Még egy Ráskait említ a Mtört.[3] (III, 193), mégpedig Ráskai Istvánt, aki részt vett a csaknem semleges állású hatalmi csoportosulásban, amelyet 1542-ben Perényi Péter „sárospataki liga" néven toborzott érdekeik védelmére. Nagyon valószínűnek látszik, hogy az előbb említett Ráskai Gáspár vagy István valamilyen rokonságban lehetett a mi Leánkkal.

b. Ráskai Lea írása. — Nyelvészeink egybehangzó véleménye szerint Ráskai Lea az Árpád-korban elterjedt, kancelláriai mellékjel nélküli írásmódot használta. Csak az *i,j,y* betűkre tett pontot, de néha még azt is elhagyta.

Magánhangzói:

Az *i, í* hang jele Ráskainál: *i, j, y*: 2/15: *ilyen*, 8/3: *jmadsagban*, 7/21: *ezÿk*.

Az *ö, ő* hang jele: *ev*, ritkán *eu*: 49/13: *evrevmest*, 7/16: *leterdepeuluen*, mindig: *ju* (*jő* ~ *jön*).

Az *ü, ű* hang jele: *v*, ritkán *u*: *zvz* (passim), 76/6: *tuz*.

Mássalhangzói:

A mai *c* és *cs* hang jele: *ch*, vagy *c*: 101/4: *orchaÿarol*, 27/24: *cheh kyraly*, 2/13: *cuda* [csuda], 8/15: *soklasa* [csuklása].

A *h* hang jele néha lemaradt a szó elejéről: 47/4: *alala vtan*, még összetételben is elmarad: 52/17: *tÿkussal* [tikhússal].

A *j* hang jele: *i, j, y*: 11/24: *iutuan*, 9/12: *jelen*, 65/22: *aÿtot*.

A *k* hang jele: általában *k*, de latin hatásra néha-néha *c* is: 17/22: *karban* de: 13/3: *carban*, 3/1: *cohnyan*.

Az *s* ~ *sz* hang jele: *t, s, ß* ~ *z*: 2/8: *vitelhete*, 1/2: *es*, 2/2: *tororok*, *zent, zvz* (passim).

A *zs* hang jele: *s, z*: 13/2: *soltart*, 171/23: *sogorulanak* [zsugorul], 10/14: *zolosmakon*.

A magánhangzók hosszúságát igen ritkán jelöli: 49/19: *saar*, 54/3: *veer*, 16/2: *zoo*.

A mássalhangzók hosszúságát már jobban érezte, hallotta, de azért gyakran elfelejtette jelölni: 63/10: *vallanak* [vállának], 36/3: *kÿsseb*, 200/6: *evcche* [öccse]. A ragozásban ingadozik: 8/4: *sororal*, 8/9: *keressel* [kéréssel], 44/25: *betevkel* [betükkel]; néha még a hasonulást is elhagyja: 60/24: *kyralÿual*, 155/24: *byzonsagval*.

A mássalhangzók palatalizációját hol jelöli: *gy, ny, ly, ty*, hol elhagyja: 1/24: *genge germeksegetvl*, 78/19: *azzonnak*, 3/14: *kÿral* és 4/17: *kÿralÿ*, 2/25: *cohnya*, 138/4: *gyogeha* [gyógyítsa], 135/14: *eggÿvgÿvseggel*, 79/25: *atÿa*.

c. Ráskai Lea nyelvjárása. — HORGER ANTAL a Nyr. XXVI. (1897: 193, 285) évfolyamában foglalkozik ezzel a kérdéssel, és elfogadja, hogy Ráskai Lea valamelyik Zemplén megyei Kis- vagy Nagyráska szülötte lehet. Azt azonban tagadja, hogy nyelvjárása ö-ző lenne, már csak azért is, mert Zemplén megye nem tartozik az ö-ző nyelvjárások területéhez. Való igaz, hogy Ráskai Lea szövegében vannak ö-ző alakok, néha ugyanaz a szó nála ö-ző is, meg nem is. HORGER megállapítja, hogy Ráskai Lea ezen a téren ingadozó, de ez annak tulajdonítható, hogy az előtte levő, másolandó kódexnek más lehetett a nyelvjárása, mint a sajátja, és ez láthatóan nagyon zavarta. Ezért gyakran gépiesen leírta a szót, amilyennek látta, máskor viszont átírta saját nyelvjárása szerint.

3. Történelmi háttér. — A Margit-legenda számunkra különösen fontos

és jelentős. Fontossága abban van, hogy teljesen magyar jellegű, magyar volt az eredeti latin kódex írója, majd később fordítója, átírója, és magyar a kódex névadója, IV. Béla király leánya, Margit. Magyarországon zajlanak a benne leírt események, és a kolostori élet apró, egyhangú dolgai mellett az író gyakran tesz említést az országban lejátszódó nagy eseményekről is. A kódex megemlékezik történelmünk két gyászos korszakáról. Az első korszak tragikus eseménye volt a muhi csata, majd a tatárok kegyetlen pusztítása. A másik szomorú korszak a XVI. század eleje, eme birtokunkban levő kódex írásának ideje, a nép az Európa meghódítására indult óriási oszmán-török hadsereg közeledésétől rettegett.

Az áldozati bárány Margit királylány, IV. Béla király legkisebb leánya volt, már születésének körülményei is szinte előre vetítették szomorú életét. A muhi csatavesztés után Béla király családját biztonságosabb helyre igyekezett menteni. Feleségét, Laszkárisz Máriát hat leánygyermekével és az alig egyéves István fiával Dalmáciába, Klissza várába [mai Klis, Jugoszlávia] menekítette. A királyné ismét gyermeket várt. A szülők ekkor megfogadták, hogy ha születendő gyermekük leány lesz, apácának adják engesztelésül Magyarország megmentéséért. Alig értek Klisszába, a hat lány közül kettő meghalt: Katalin és Margit. Közös kőkoporsójukat a spalatói [mai Split, Jugoszlávia] dóm főkapuja feletti timpanon párkányzata rejti (Sírfeliratuk: GOMBOS, II, 904). Nemsokára megszületett a hetedik leány 1242-ben (a Pallas Lexikon szerint jan. 27-én), és elhunyt Margit nővére nevét kapta. Margit életrajzírói egyöntetűen Klisszát említik Margit születése helyének. Egyedül BAROS GYULA „Boldog Margit legendája" című munkájában (209.l.) mondja azt, hogy Margit 1242-ben, újabb kutatások szerint Znióváralján (Turóc m.) született. Sajnos, nem nevezi meg forrását. Egyébként Margit nevének választása sem volt véletlen. Béla királyunk apja II. András keresztes hadsereget vezetett a Szentföldre. Ott megkapta Antiochiai Szent Margit koponyáját ereklyeként. András király itthon ezt az ereklyét a szepesi prépostsági templomnak adta megőrzésre. Antiochiai Szent Margit igen népszerű szent volt, különösen mint a szülő nők segítője. Ezen a címen ettől fogva Magyarországon is elterjedt nevének tisztelete, így IV. Béla is egyik lányát Margitnak kereszteltette, s annak elhunyta után az újszülött leány kapta a névmágiás nevet (BÁLINT: Ünnepi kalendárium II, 37).

A tatárok kitakarodása után a menekültek hazatértek. Amikor Margit 3–4 éves lehetett, a királynő — fogadalmuk szerint — Margitot beadta a veszprémi domonkosok Katalinról elnevezett kolostorába, s gondozását rá-

bízta Olimpiades nővére, aki az egykori nádor, Bodomérey Tamás ispán özvegye volt (Margl. 211). Margit 10 éves korában a zárda népének egy részével (némely forrás 18 apácát említ), átköltözött a Margitszigetre, ahol ekkorra IV. Béla király Szűz Mária tiszteletére templomot és domonkos kolostort építtetett, hogy leánya az ő közelében lehessen. Margit latinul zsolozsmázott, olvasta a szentek életét, elődjeinek történetét (ezeket bizonyára főként magyarul), de részt vett a legalantasabb munkákban is, szabad idejében a betegeket ápolta, és sokat imádkozott. Amikor megtudta, hogy szülei fogadalma alapján került a kolostorba, felnőtté válva szabad akarattal maga is vállalta az áldozat szerepét. Két király, egy herceg kérte feleségül, de Margit nem adta fel hivatását, napi munkáján felül gyakori böjtökkel és önkorbácsolással vezekelt, míg törékeny teste alig 29 éves korában összeroppant.

4. Az eredeti, első Margit-legenda keletkezése és forrásai. — Ha olvassuk a mai Margit-legendát, észrevesszük, hogy sok benne a latinizmus, de vannak olyan mondatai, kifejezései, amelyek homályosak, sokszor értelmetlenek. Ez is bizonyítja, hogy a magyar Margit-legenda nem magyarul született, hanem latin nyelvből fordították, mégpedig nem egyszerre kapta mai alakját, hanem többször át is írták az egyszer lefordított szöveget. Csak néhány példával szemléltetjük, mit jelent egy fordítónak, ha nem érti jól azt a nyelvet, amelyből fordít. Margl. 83–4. lap: „kemeny feyedelmeknek myatta·kyk chak newel kereztye||nek·kyknek ev sokassagok azkoron gonozvl bulchuztatot elegge vralkodyk vala". Ez bizony értelmetlen. Egy következő másoló vagy átíró így alakította át: „az az·hog az jdevbely gonoz kereztyen vraknak nag sok gonoz hatalmak adattanak vala·ez illyen gonoz dolgoknak tetelere". Talán már érthetőbb, de még nem egészen. Ma talán így mondanánk: Abban az időben a gonosz uraknak jutott a hatalom, azért tettek ennyi gonoszságot. — Vagy egy másik példa: (6): a latin *risus excussus* annyit jelent: hangos, kitörő nevetés, de az egyik fordító így írja: „fel ualo meuetes"; a következő másoló így javítja át: „magas meuetes". — Vagy (47) a latin *amita* szó nagynénit jelent, az *amica* pedig baratnőt. Akkor a *t* meg a *c(=k)* írásképe csaknem megegyezett, ha a *t* függőleges szárát röviden írták. Az egyik fordító az *amita*-t *amica*-nak olvasta és így fordította a mondatot: „zent ersebet azzonnak az ev baratyanak". A következő másoló ezt gyanakodva fogadta és így toldotta meg: „zerelmes nenyenek". — Vagy (5): a *sorores incorporatae* kolostori szóhasználat volt, azt jelentette: beiktatott, bekebelezett nővérek. A fordító csak azt tudta: *corpus* 'test', *in* fosztóképző, így aztán odaírta: „testnekevl lakozo sororok". Ezek

a példák (MEZEY, Irodalmi anyanyelvűségünk 65) kétség nélkül igazolják, hogy a Margit-legenda őse egy latin legenda volt. Egy XV. sz.-i müncheni kéziratból előkerült egy német nyelvű Margit-legenda, amelyet Jorg Valder bécsi domonkos prior fordított latinból, és amelyet szerinte Johannes Vercellensis írt. Johannes Vercellensis a domonkosrend általános magisztere volt Margit életében. 1255-ben ellenőrzésen járt a szigeti kolostorban, és akkor beszélt a 13 éves Margittal. Ezután már csak 1273-ban járt Budán, Margit halála után, éppen akkor volt előkészületben Margit szentté avatási eljárása. Ehhez kellett egy Margit-életrajz. Ez a latin nyelvű életrajz elkészült. Általában az volt csaknem napjainkig az egyedüli vélemény, hogy ezt az első latin életrajzot Johannes Vercellensis állította össze. A XIX–XX. század fordulóján, amikor már több latin Margit-legenda előkerült, némely kutatók kezdtek kételkedni Johannes Vercellensis szerzői szerepében. A latin legenda elején előfordul ez a megjegyzés: „vitam et praeclara merita a nobis *visa magis, quam audita* in memoriam revocamus" (Margitnak életét és kiváló érdemeit inkább szemtanúként, mint hallomás alapján idézzük emlékezetünkbe). Johannes Vercellensis 1273-ban, Margit halála után, ittlétekor látta Margit vezeklőeszközeit, sündisznóbőrből készült ciliciumát (vezeklőövét) es ostorait. Jorg Valder ide jegyzi Vercellensisnek akkor mondott szavait: „Dise kleider vnd gerten der disciplin hab ich pruder hans ein magister prediger ordens vnd andere tagte prüder nach irem abgang gesehen" (AkNyÉrt. XX/8.). (Ezeket a ruhákat és a vezeklőövet én, Hans, prédikátor rendbeli mester és más idős testvérek, halála után láttuk.) Jorg Valder ebből az 1. személyű igéből nemcsak azt értette, hogy Vercellensis látta ezeket a tárgyakat, hanem azt is, hogy egyben ő írta az egész életrajzot. Ezen az alapon aztán Jorg Valder már csak úgy emlegeti Vercellensist, mint a legenda íróját. Amikor a ma birtokunkban levő „Szent Margit Élete" című kódex PRAY kiadása után közismertté vált, megindult történeti, nyelvészeti vizsgálata, forrásainak felkutatása, de még senki sem kételkedett Jorg Valdernek abban a kijelentésében, hogy ez az életrajz Johannes Vercellensis latin legendájának fordítása, esetleges közbeeső másolatokkal. Ezalatt előkerült néhány latin, német, francia nyelvű Margit-életrajz, és megindult az összefüggések keresése. Sikerült hozzájutni Margit szentté avatási vizsgálatának jegyzőkönyveihez is, de nem tudtak olyan szöveget találni, amely a mi Margit-legendánk előzménye, forrása lehetett. Közel járt a megoldáshoz MÁLYUSZ ELEMÉR, aki azt írta (Árpádházi Boldog Margit élete 366–7), hogy a legendát csak olyan valaki írhatta, aki kortársa volt Margitnak, tagja volt a magyarországi domonkos rendnek, és művelt magyar

ember volt, aki tudatosan mutatta Margitnak a szent életre vezető utat. — BÖLE KORNÉL, a budapesti domonkosok rendfőnöke, 1937-ben Bolognában talált egy latin nyelvű Margit-legendát, amelyet egy 1346–1398 között írt kódex őrzött meg. Erről később kiderült, hogy ez a legenda a legrégibb, Marcellustól összeállított Margit-életrajz. BÖLE arról a jelenetről, amikor Johannes Vercellensis néhány idősebb fráterrel szemléli Margit vezeklőeszközeit, úgy nyilatkozik, hogy az itt említett Johannes magister csakugyan Johannes Vercellensis, de nem ő egyben a legenda írója is, mert az a vele ott szemlélődő öreg fráterek között van. XX. századi kutatóink, elsősorban MEZEY LÁSZLÓ és LOVAS ELEMÉR hosszasan boncolgatták ezt a kérdést, végül LOVAS 1941-ben kimondta: Árpád-házi Boldog Margit első életrajzának írója — Marcellus! Lovas kettős módszert használt: először a negatív szempontok alapján a számításba jöhetők közül kizárta a nem megfelelőket; másodszor a pozitív tényezők felsorakoztatásával eljutott Marcellushoz. Marcellus volt az egyetlen dominikánus a veszprémi, majd a szigeti kolostorban, aki Margitnak belépése óta lelki vezetője volt. Marcellus Margit belépésekor kb. 26 éves lehetett, 12 éve szerzetes. Szinte biztosnak vehetjük, hogy a szerzetbe lépése után tanult, még az is valószínű, hogy külföldi főiskolán végzett stúdiumot, jól tudott olaszul és latinul írni és beszélni, vallomása szerint 12 évig volt Veszprémben és a Margitszigeten principális; arról is van tudomásunk, hogy egy alkalommal (1265-ben) ő képviselte a magyarországi domonkos rendet a montpellier-i általános nagykáptalanon. (Vö. MargL. 77: „Mykoron ... frater Marcellus meg teert volna az generale Capitulombol".) Mindeme kiválóságain túl még egy nagy előnye volt Marcellusnak, mint vezetőnek, az, hogy magyar volt, anyanyelvén beszélgethetett a rája bízott magyar apácákkal, magyarul gyóntatta őket, és a hazai nyelvet használhatta tanácsadásaiban, oktatásában. Margit apácatársai — vallomásaikban — három olyan kiválóságot láttak Margitban, amelyek alapján szentnek tartották: kedvelte a szegénységet, mélyen átélte Krisztus szenvedéseit (a passiókat), és állhatatos volt az imádságban. Erre csak gyóntató atya taníthatta meg növendékét, és ezt a módszert mutatja Marcellus legendájának szerkezeti felépítése is. Kell-e ennél jobb bizonyíték a legenda szerzőségére?! (Vö. MÁLYUSZ i. m. 369–75.)

Marcellus első életrajzát Margitról 1273-ban írhatta a szentté avatási vizsgálathoz (Marcellus I.). A vizsgálati eljárás megszakadása után 1276-ban az újabb vizsgálatra egy újabb életrajzot írt Marcellus, és ebbe belefoglalta az első vizsgálat némely részleteit (Marcellus II.). A második kihallgatást ugyan befejezték, de ennek sem lett folytatása. Az idős Marcellus

a szentté avatás sikerében bízva a századforduló előtt még egy életrajzot készített Margitról, és ebbe belefoglalta a 2. jegyzőkönyv adatainak nagy részét (Marcellus III.). Margitról egyelőre hallgatott a hivatalos egyházi vezetés, a domonkos kolostorokban azonban évente január 18-án (Margit halála napján) a zsolozsmában megemlékeztek róla. Margit eme zsolozsmája 9 lectióból (olvasmányból) áll, és ezek csaknem szóról szóra a Marcellus I.-ből alkotott ritmikus-verses részek.

Közben a Margit-legendák Európa-szerte szaporodtak. 1340-ben Avignonban GARINUS domonkos magister Hugo nevű felettese parancsára a kihallgatási jegyzőkönyvekből (akkor Avignon volt a pápák székhelye) összeállított egy rövidre szabott, de komoly Margit-legendát. Mivel 1334-ben Limoges-ban, 1335-ben Londonban tartott domonkos nagykáptalan úgy döntött, hogy az újabb szentek életrajzában nem szabad megelégedni a száraz adatokkal, hanem közbe-közbe lelkesítő felkiáltásokat, sóhajokat kell beiktatni, a leíráshoz lángoló stílust (style flamboyant) kell használni, hogy ezzel is lelkesítsék a jóra az olvasókat, éppen ezért a feljebbvalók nem voltak megelégedve Garinus egyszerű előadásával, és új legendát írattak Garinus művéből. Ezt az életrajzot Nápolyi-legendának nevezik, mert egy nápolyi spirituális ferences kezéből került ki ez az agyoncifrázott legenda, amelyben szerepel a levitáció (az imádkozó szent a levegőben lebeg), sőt egy helyen még stigmái is vannak Margitnak. Az ilyen túlzások ellen aztán a hivatalos egyházi szervek is felszólaltak. Ennél komolyabb RANSANUS legendája. Ransanus Mátyás király uralkodása végén járt hazánkban követségben (Corvin János esküvőjén); ittlétekor megírta Epitome rerum Hungaricarum c. művét, amely kis magyar történelem, és ebben valamelyik Marcellus-legenda alapján írt egy rövid Margit-legendát. Sok részt elhagy a Marcellus-legendából, viszont ő az egyetlen, aki Margit magistráját veszprémi Szent Ilonának mondja. — Még egy legendáról kell említést tennünk, ez a Tössi-legenda. Nevét egy Töss nevű svájci városkáról kapta, amely Winterthur közelében az azonos nevű Töss folyócska partján feküdt. Arról nevezetes, hogy itt élt és halt meg e városka domonkos zárdájában II. Endre királyunk leánya, az Árpád-ház utolsó aranyágacskája, Árpád-házi Boldog Erzsébet. Ő is (noha kicsiny korában az ugyancsak kiskorú cseh Vencel, magyar nevén László király jegyese volt) önként vállalta az apácafátyolt vezekléskénti Magyarország boldogabb jövőjéért. Ennek az Erzsébetnek érdeme, hogy rajta keresztül a mi Margitunk tisztelete elterjedt az ottani domonkos zárdában, sőt még a híres Suso (Seuse) Henrik, a nagy misztikus is foglalkozott életével, és írásaiban említi. Azért hát nem meglepő,

hogy a tössi Schwesternbuchban III. Endre leányának, Boldog Erzsébetnek élettörténete után ott van a mi Boldog Margitunk legendája is. A Tössi legenda legszorosabban a breviáriumi olvasmányokon keresztül a Marcellus I. legendájához kötődik, de találunk benne részeket a Garinus-legendából is. Tössből a Margit-legenda eljutott Überlingenbe meg Szentgallenba.

A Margit-legendák kapcsolata (vázlatban)

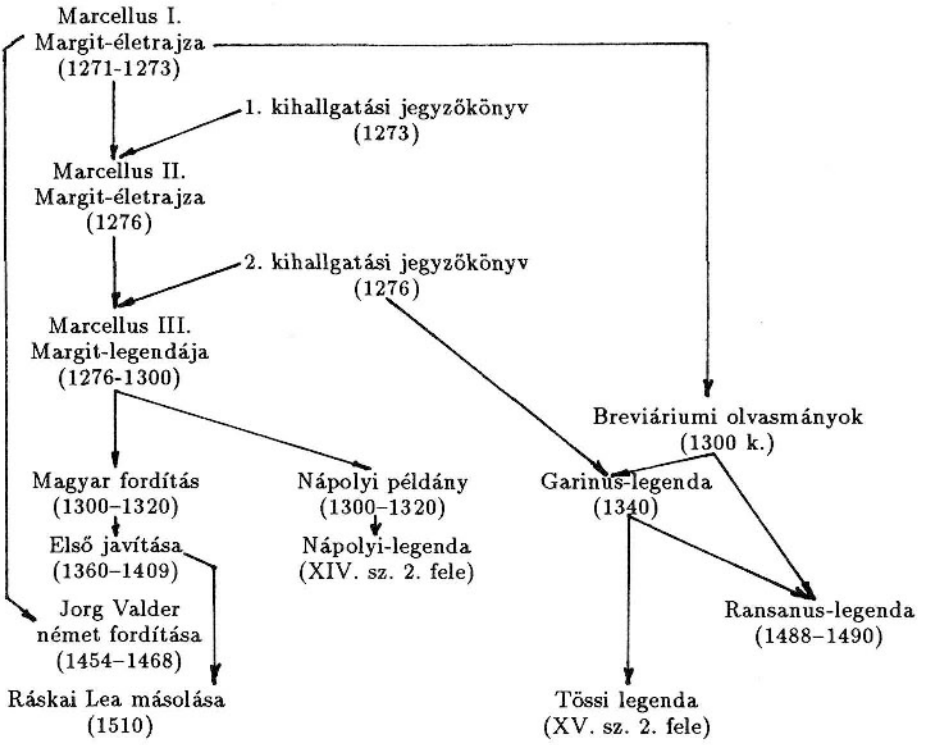

5. Az ősi legenda magyar ága. — Amikor Marcellus összeállította III. latin legendáját, már nagyon kevesen lehettek életben kortársai, ha egyáltalán élt valaki közülük; és már Marcellus is nagyon öreg lehetett. A szigeti kolostorban elevenen élt Margit emléke, de az apácák bizonyára szerették volna magyarul is olvasgatni Margit életét. A szigeti apácák között akadhatott egy nővér, aki valamennyire tudott latinul, ez megpróbálkozott a fordítással, lefordította magyarra az egyik Marcellus-legendát. A fordítás nagyon gyenge munka lehetett, hamarosan át kellett írni és javítgatni rajta.

Már előbb láthattuk, milyen hibák, értelmetlenségek fordultak elő a másolatban, amelyekből még Ráskai Leának is jutott átírni való. Időrendben így jöhettek a magyar legendák: az első magyarra fordítás 1300–1320 között keletkezhetett, ennek átdolgozása 1360 és 1409 között lehetett. Végül a ránk maradt magyar legenda — már tudjuk — 1510-ben Ráskai Lea munkája volt.

6. A magyar Margit-legenda útja a Margitszigetről Pozsonyba. — Ráskai Lea öt kódexünk másolója. Olyan jellegzetes, szép a kézírása, hogy rátekintésre is kiemelkedik valamennyi kódexmásoló írása közül. A Margitszigeten lemásolt kódexei 1510–1522 között készültek. Közel volt a török veszedelem, és a margitszigeti apácák is rettegéssel gondoltak a menekülés lehetőségeire és kezdetére. A mohácsi vereség aztán megadta a jelt, hogy az apácáknak menekülniük kell. 1529-ben elindult a bizonytalan jövő felé a szigeti zárda lakóinak első csoportja, majd 1541-ben, Buda elfoglalásakor kénytelen volt menekülni a még ott maradottak csapata. Egyelőre Nagyváradon szálltak meg, majd 1567-ben elhagyták Nagyváradot, és Nagyszombatban telepedtek le, abban bízva, hogy ott eléggé biztonságban vannak a törökök fenyegetésétől. Mégis 1625-ben Pozsonyba költöztek, úgy gondolván, hogy Pozsony biztosan védettebb hely. Itt a klarisszák rendházát kapták szálláshelyül, akik ugyancsak megfogyatkoztak, akár az ide menekült domonkos nővérek, akik között már semmiképpen sem lehetett margitszigeti apáca. Utódaik magukkal hozták féltett kincseiket, elsősorban Boldog Margit koporsóját, ezenkívül imádságos könyveiket és természetesen kódexeiket, ezek közt volt a Ráskai-másolta Margit-életrajz is. Pozsonyban találkozott velük Ferrari Zsigmond, a domonkos rend általános generálisa. Bizonyára az ő kérésére Lósy esztergomi prímás felnyittatta Boldog Margit koporsóját; benne Margit földi maradványai mellett megtalálták vezeklő eszközeit, sőt benne volt az 1276-i tanúkihallgatási jegyzőkönyv egy másolata. A vizsgálat után a még élő dominikánus nővérek és Ferrara rendmester beleegyezésével ezeket a kincseket és egyéb értékeiket a pozsonyi klarissza apácák templomában, azok gondozására bízták. Csak egy dolgot nem tudunk: hová lett Margit életrajza, a Ráskai-másolta legenda. Jó egy évszázadon át lappangott a kódex, majd váratlanul 1770-ben PRAY GYÖRGY jezsuita történész (később az Egyetemi Könyvtár vezetője) Nagyszombatban kiadta „Vita S. Elisabethae viduae necnon B. Margaritae Virginis" címen eredeti betűhív szöveggel az eltűnt Margit-legendát. PRAY vagy Pozsonyban, vagy még Nagyszombatban szerezte meg a Ráskai-másolta Margit-legendát. A kiadás után eladta a híres műgyűjtő Wiczay Mihály

grófnak, ettől később megvette Jankovich Miklós, és végül Jankovich első gyűjteményével 1836-ben megszerezte a Magyar Nemzeti Múzeum, az pedig az Országos Széchényi Könyvtárban helyeztette el, s ma is ott található „M. Nyelvemlék 3." jelzet alatt.

7. Margit szentté avatása. — Margit körülbelül 20 évet töltött a margitszigeti kolostorban. Szigorú aszkéta élete hamar felőrölte a sok böjtöléstől elsanyargatott testét, és 1271. (újabban néhány kutató szerint 1270.) január 18.-án csendesen elhunyt. A zárda templomának főoltára előtt temették el. — A középkorban sok bizonytalanság volt a naptár körül. Általában az év kezdetének a rómaiak példája szerint január 1-jét vették. Nyugat-Európában sokan ünnepelték az év kezdeteként dec. 25-ét. A spanyol és olasz szerzeteseknél bevett szokás volt az új évet márc. 25-ével (Jézus fogantatása napjával) kezdeni. Margitunk jan. 18-án halt meg, s mivel domonkos apáca volt, ez a nap a domonkosok számításmódja szerint az 1270. évhez tartozott, és így is lett náluk (de csak náluk!) bejegyezve a matrikulába.

Margit élete tele volt könyörületességgel és imádkozással. Sokan felkeresték, kérték segítségét ügyes-bajos dolgaikban, de leginkább betegségükben. Margit fáradhatatlanul vigasztalta a rászorulókat, szüleitől kapott ruháit es kincseit elosztogatta a szegények között, a betegeket imádságaival segítette. A betegek csodálatos gyógyulásukat Margit imáinak tulajdonították (mindezekről olvashatunk a Margit-legenda 2. részében, kanonizációs tanúvallomások között). Így aztán szentségének híre hamarosan bejárta az országot, sőt a domonkos rend közvetítésével híre elterjedt az ország határain túl is. Nem csoda, ha halála után rendjének vezetői, de rokonsága is sürgette szentté avatását. — 1272-ben bátyja, V. István kérte a pápától Margit szentségének kivizsgálását. A pápa Fülöp esztergomi érsekprímást bízta meg a tanúkihalgatások lebonyolításával. A vizsgálat befejezése Fülöp prímás váratlan halála miatt elmaradt. 1276-ban Erzsébet hercegnő, V. István leánya kérte a vizsgálatok folytatását. V. Ince pápa ebbe beleegyezett, a vizsgálat még abban az évben megtörtént, a jegyzőkönyv első példányát Rómába vitték, másolatát a zárdában hagyták, de most a pápa halála miatt maradt el a folytatás. 1306-ban Károly Róbert kérte a kanonizáció befejezését, sikertelenül. 1380 körül Károly Róbert özvegye kísérelte meg a pápai döntés megszerzését, hiába. Az 1460-as években Mátyás király sürgette Kapisztrán János és vele Margit szentté avatását, de ismét eredménytelenül. 1641-ben, amikor a törökök elől menekülő szigeti apácák utódai Pozsonyba értek, Ferrarai Zsigmond pápai követ, domonkosrendi nagymester járt el

Margit szentté avatási ügyében, de ismét sikertelenül. — Végül a XX. században, 1943 januárjában XII. Pius pápa avatta szentté az egyébként halála óta szentnek tartott Margitot. (Az erről szóló pápai bulla kezdete „Maxima inter munera" 1943. nov. 19-én kelt.) — Elgondolkoztató eset! Margit nagynénje, Árpád-házi (türingiai) Szent Erzsébet 1231-ben halt meg, és 4 év múlva szentté avatták. Margit esetében az eljárás 672 évig tartott. — Amit Margit nem kapott meg hivatalosan, megadta neki a magyar nép. A szigetet, ahol Margit élte áldásos életét, a legrégibb időben Nyulak szigetének hívták, a kolostor megépítése után IV. Béla Boldogasszony (vagy Szűz Mária) szigetének rendelte el a nevét, de a hálás utódok rendelkezés nélkül mindmáig Szent Margit szigetének vagy egyszerűen Margitszigetnek nevezik. (Vö. SÁGI: Szent Margit szigete. MNy. XXVI. 116–8.)

8. Szent Margit a művészetekben és az irodalomban. — Margit sok templomnak, kápolnának névadója, szobrok, festmények készültek róla, még külföldi városokban is, igaz, hogy még a középkorban. Ilyen van pl. Rómában a Santa Maria Sopra Minerva templomában az egyik pillér fölött, Nápolyban a Donna Regina templom freskóján, Assisiben a Szent Ferencbazilika táblaképén, a velencei San Marco Utolsó ítéletén, Milánóban Santa Mária deller Grazie egyik termében, Firenzében a Santa Maria Novella templomban a gloria Dominicana néven ismert freskón. — Budapesten két templom őrzi nevét: Árpád-házi Szent Margit templom az Élmunkás téren és a Domonkos-rendi templom a Thököly úton. (Vö. BÁLINT, i. m. I. 159). — Az irodalom is megemlékezett róla, például századunkban három regény hőse: GÁRDONYI GÉZA, Isten rabjai; KRÚDY GYULA, Szent Margit, és KODOLÁNYI JÁNOS, Boldog Margit. — Három költeményt is megemlíthetünk Margitról, két ellentétes hangulatú verset: CZUCZOR GERGELY, Szűz Margit álma és ADY ENDRE, Szent Margit legendája. Legújabban BALÁSSY LÁSZLÓnak „Szent Margit kolostoránál" című (Új Ember, 1988. január 27-i számában 1. lap) minden bizonnyal január 18-ára, Margit halála napjára írt költeményét olvashatjuk. A jeles költő a Margitszigeten az egykori domonkos kolostor romjai között járkálva felidézi a valamikor e falak között imádkozó, hazájáért és népéért vezeklő apáca emlékét.

A LATIN ÉS NÉMET FORRÁSOK LELŐHELYEI

A táblázatok LOVAS ELEMÉR, „Boldog Margit első életrajzának írója — Marcellus" (Pannonhalma 1941.) című könyvének végén található két függelék egybedelgozásával készültek. Ezenkívül az adatok viszonyítása (megfeleltetése) LOVASnál a VOLF-féle Ráskai-legendához igazodik, nálunk pedig az OSzK.-ban őrzött eredeti Ráskai-féle kézirat lapjaihoz.

1. rovat: Az OSzK.-ban „M. Nyelv. 3." jelige alatt őrzött eredeti kézirat hasonmás kiadása.

2. rovat: VOLF GYÖRGY kiadásában a Nytár. VIII. kötetében megjelent Szent Margit élete.

3. rovat: Marcellus legendája BÖLE KORNÉL kiadásában.

4. rovat: Jorg Valter (Valder) Johannes Vercellensis német fordítása. (l. HORVÁTH CYRILL „Johannes Vercellensis" című művét).

5. rovat: Garinus legendája.

6. rovat: Ransanus legendája.

7. rovat: Tössi legenda. (l. SALACZ GÁBOR, Árpád-házi Boldog Margit Tössi legendája.)

Igen hasznos forrásgyűjtemény a GOMBOS A. FRANCISCUS, Catalogus fontium historiae Hungaricae. I—III. Bp., 1937–1938. Ebben a könyvben az előbb említett legendák megvannak. Lelőhelyeik:

Ráskai-legenda: II. 1493–548
Marcellus-legenda: III. 2009–29
Garinus-legenda: III. 2468–60
Ransanus-legenda: III. 2545–51
Nápolyi-legenda: III. 2481–545

Eredeti kézirat	A Volf-féle kiadás		Marcellus-legenda	Jorg Valder legendája		Garinus-legenda	Ransanus-legenda	Tössi legenda
lapszám	lap-	és sorszám	sorszám	caput	és sorszám	caput és sorszám	sorszám	fejezet
1	1.	6-10	30-33	I.	49-54	4	13-24	VI.
1-3		10-30	33-45		54-72	4	43-52	
3	2.	1-4						
3-4		4-16	45-53	II.	73-82	—	(56-92)	—
4-5		16-21	53-55		82-85	4	(92-97)	VII.
5		21-29	55-63		85-93		(98-101)	
						—	52-56	
5-6		29-36	63-66	III.	94-98	4	101-106	
6		36-38	66-68		98-103	4	106-108	
6	3.	1-2						
6-7		2-5	68-70		103-105	4	108-111	IX.
7		5-6	70-71		105-106	4	—	
7		6-8	71-73		—	—	—	—
7		9-10	73-74		106-107	—	—	—
7-8		13-17	74-76	IV.	127-130	—	115-116	—
					108-115			
8-9		17-29	76-85		136-137	—	—	XI.
9		29-33	85-87		138-140	—	116-119	XVII.
9		33-37	87-91		140-142	—	119-123	—
9		37-38	91-94		130-133	—	123-126	XI.
9-10	4.	1-3				—		
11		18-19	98-101		—	29	—	XIV.
11		19-22	11-112		—	30-31	—	XIII.
12-13	4-5.	38-4	96-98		115-119	17	—	XIV.
13	5.	5-6	94-96		133-136		126-130	
13		8-13	94-95		—	30-31	—	XIII.
14		15-17	98-101		—	17	—	XIV.
14-15		23-34	—		—	7	—	X.
15		34-35	101-103		142-143	—	130-132	—
18	6.	29-32	103-105		—	—	132-136	—
18		32-38	105-108		143-148	—	136-142	IX.
20	7.	22-25	108-110		119-122	—	142-143	XIII.
20-21		25-30	110-114		122-125	—	—	
21		20-35	114-118		148-151	—	143-146	—

Eredeti kézirat	A Volf-féle kiadás		Marcellus-legenda	Jorg Valder legendája		Garinus-legenda		Ransanus-legenda	Tössi legenda
lapszám	lap-	és sorszám	sorszám	caput	és sorszám	caput	és sorszám	sorszám	fejezet
21		35-38	118-120		—		—	—	—
22	7-8.	38-8	120-125	V.	181-191		—	146-150	—
22	8.	6-8	120-121		—		—	—	XXVIII.
22-23		8-16	—		—		—	—	—
23-24		16-24	—		—		35	—	XLIV.
24		24-28	120-125		—		18	—	XXIII.
24		28-30	—		—		18	—	XXV.
25	9.	8-13	—		—		—	—	—
26		15-21	—		—		22	—	XXVII.
27		27-38	230-255		—		—	—	XXXIII.
27-29	10.	1-31		VII.	285-343		—	—	
29-30		31-38	255-261				25	—	
30-32	11.	1-28	262-274		—		—	—	
34-35	12.	22-35	274-282		343-351		—	—	—
36		37-38	274-275		—		—	—	XXVIII.
36	13.	1-6	125-128		191-196		—	—	—
36		6-9	—		—		23	—	XVII.
36-37		9-14	—		—		26-27	—	XXIII.
37		17-21	—		—		19	—	XXV.
38		25-29	—		—		8-9	—	XXI.
39	14.	1-4	—		—			—	
39		4-6	—		—		8	—	XXII.
40		13-	(128-218)		—	II.	II.	—	
40-41		17-26	—		—		—	—	—
41		26-28	—		—		8-9	—	XXI.
41-42		32-38	128-140		151-164		—	159-164	
42	15.	1-9	—		—		—	—	—
42		4-11	—		—		—	—	XXI.
42-44		14-31	140-151		165-180		—	203-219	—
44		32-38	151-165	VI.	236-252		—	150-158	—
					196-200		—		—
44-45	16.	1-14	—		—		—	—	—
45-46		14-18	165-168		—		—	—	—
46-47		18-38	168-185		—		—	—	—

Eredeti kézirat	A Volf-féle kiadás		Marcellus-legenda	Jorg Valder legendája		Garinus-legenda	Ransanus-legenda	Tössi legenda
lapszám	lap-	és sorszám	sorszám	caput	és sorszám	caput és sorszám	sorszám	fejezet
47-48	17.	1-8	185-187		—	—	—	—
48-49		8-19	188-195		201-211	—	178-186	—
48-49		15-18	191-194		—	19-20	—	XXV.
49		18-22			—		—	XXVI.
50		30-38			—		—	
50-51	18.	1-7			—		—	
51		8-16	188-190		—	19	—	XXV.
52		21-25			—		—	
53-54	19.	3-9	—		—	16	—	XIX.
54		9-13	—		—	—	—	XVII.
54-55		15-30	—		—	21	—	XXVII.
56	20.	1-2	—		—		—	
56-57		4-12	195-198		211-213	—	—	—
57-58		12-21	209-218		228-235	—	199-203	—
58-59		31-38	201-209		218-228	—	187-199	XXXI.
59	21.	1-5				—		
59-60		5-13	—		—	26-27	—	XXIII.
60		13-19	198-201		214-218	—	—	XXXI.
60-62		19-36	219-229		276-284	—	220-231	XXXII.
62-63	22.	1-12	—		—	—	—	XX.
63-64		11-31	—		—	41	—	XLVII.
65		34-38	—		—	12	—	XX.
65	23.	1-8	—		—		—	
66-67		14-25	—		—		—	
67		25-32	—		—	13	—	
68	24.	1-6	(128-218)		—	II. II.	—	XXII.
68-70		7-32	—		—	6	—	IX.
73-74	25.	28-38	—		—	5., 34	—	XIV.
74-75	26.	1-13	—		—		—	
75-76		14-27	—		—	35	—	XVI.
76-77	26.	28-31	(128-218)		—	II. II.	—	XXII.
77-79	27.	3-29	—		—	23	—	XVII.
80		36-38	282-315	VIII.	352-396	—	—	XLVIII.
80-82	29.	1-23			—	—	—	

Eredeti kézirat	A Volf-féle kiadás		Marcellus-legenda	Jorg Valder legendája		Garinus-legenda		Ransanus-legenda	Tössi legenda
lapszám	lap-	és sorszám	sorszám	caput	és sorszám	caput	és sorszám	sorszám	fejezet
85-86		24-38	315-328		—		—	—	XLIX.
86-87	30.	1-14			—		—	—	
88-89		16-38	328-352	IX.	402-434		—	—	L.
89-92	31.	1-31					—	—	
92		31-38			—		—	—	
92	32.	1-2	324-328		396-401		—	—	LI.
93-94		2-21	357-365	X.	435-444	VII.c.	45	286-296	
94-95		23-28	360-362		—		46	—	
96-97	33.	9-25	362-366		444-456			296-300	
100-101	34.	28-38	366-382		456-469		—	—	LII.
103-104	35.	1-33					—	—	
104		33-38	—		—		47	—	
107-108	37.	1-15	—		—			—	
108-110	38.	1-27	382-395	XI.	1.		—	301-312	LIII.
111-112	39.	4-20	396-407		2.		—	313-333	LV.
112-113		28-35	408-414		3.		—	—	LVI.
113	40.	1-3					—	—	
113-114		4-13	415-421		4.		—	—	LVII.
114		14-19	422-426	XII.	520-526		—	—	XXXVI.
114-115		20-34	427-437	XII.	1.		—	—	XXXVII.
115-116	41.	1-14					—	—	
117-118		18-33	438-448		2.		—	—	XXXVIII.
118	42.	1-5					—	—	
127-128	45.	20-36	—		—		39	—	XLI.
128-129	46.	1-14	—		—			—	
129-131		17-36	449-466	XII.	3.		—	—	—
131	47.	1-6					—	—	—
131-134		11-34	467-480		4.		—	—	—
134	48.	1-2					—	—	—
134-136		5-33	481-500		5.		42	—	XLII.
136	49.	1-3						—	
137-138		4-25	501-514		6.		—	—	XLIII.
138-139		27-32	516-518	XIII.	1-5		—	—	LIX.
139	50.	1-4	426		—		—	—	—

Eredeti kézirat	A Volf-féle kiadás		Marcellus-legenda	Jorg Valder legendája		Garinus-legenda		Ransanus-legenda	Tössi legenda
lapszám	lap-	és sorszám	sorszám	caput	és sorszám	caput	és sorszám	sorszám	fejezet
139-141		4-38	519-548	XIII.	1.		—	—	LX.
141-142	51.	1-6					—	—	
142-143		9-24	549-559		2.		—	—	LXI.
144		31-32	560-575		3.		—	—	LXII.
144-145	52.	1-19					—	—	
145-146		22-33	576-602		4.		—	—	LXIII.
146-148	53.	1-23					—	—	
148-149		24-34	603-610		5.		—	—	LXIV.
149-151	54.	1-24	611-628		6.		—	—	LXV.
151		25-31	629-633		7.		—	—	LXVI.
151-152		32-34	634-643		8.		—	—	LXVII.
152	55.	1-11	634-643	XIII.	8.		—	—	LXVII.
152-153		12-22	644-652		9.		—	—	LXVIII.
153-154		32-34	653-668		10.		—	—	LXIX.
154-155	56.	1-7					—	—	
155		8-16	669-676		11.		—	—	—
156		18-31	677-687		12.		—	—	—
157-159	57.	4-36	688-727		13.		—	—	LXX.
159-161	58.	1-32					—	—	
161-162		33-35	728-766	XIV.	14.		—	—	LXXI.
164	60.	1-3					—	—	
165-167		6-33	767-792	XIII.	15.		—	—	LXXIII.
167-168	61.	1-17					—	—	
168-169		18-36	793-822		16.		—	—	—
169-171	62.	1-26					—	—	—
171-172		27-36	927-939		24.		—	—	—
172-173	63.	4-17	857-869		20.		—	—	—
173-174		18-35	823-838		17.		—	—	—
174-175	64.	1-9					—	—	—
175		10-17	839-846		18.		—	—	—
176		18-21	847-856		19.		—	—	—
176		22-31	870-880		21.		—	—	—
		—	881-899		22.		—	—	—
177-179	65.	8-37	900-926		23.		—	—	—

Eredeti kézirat	A Volf-féle kiadás		Márcellus-legenda	Jorg Valder legendája		Garinus-legenda	Ransanus-legenda	Tössi legenda
lapszám	lap-	és sorszám	sorszám	caput	és sorszám	caput és sorszám	sorszám	fejezet
179-181	66.	11-23				—	—	—
(171-172)	(vö.62.	27-36)	927-939		24.	—	—	—
182-184	67.	8-34	940-963		25.	—	—	—
—		—	964-976		26.	—	—	—
185-187	68.	4-35	—		—	—	—	LXXIV.
187-188	69.	1-16	997-1009	XIII.	28.	—	—	—
188-190		17-36	1010-1022		29.	—	—	—
190	70.	1-3				—	—	—
190-192		4-31	977-996		27.	—	—	—
194-195	71.	23-36	584-602		4.	—	—	—
195-196	72.	1-16				—	—	—

IRODALOM

Acta Sanctorum Boll. A szentek élettörténetének latin nyelvű gyűjteménye, amelyet Bolland János jezsuita kezdett írni 1643-ban Antwerpenben. 1794–1837 között szünetelt a gyűjtés, most a munka Brüsszelben folyik. — Magyar szentek hasonló gyűjteménye *Acta Sanctorum Ung.* Rövidítve: AaSS. (Boll. v. Ung.)

BALANYI GYÖRGY, Magyarországi Boldog Ilona: Regnum, 1937.

BÁLINT SÁNDOR: Ünnepi kalendárium I. 156. Bp., 1977.

BANGHA BÉLA: Katolikus Lexikon III. 266. Bp., 1931–1932.

BAROS GYULA, Boldog Margit legendája. Bp., 1938. (Modernizált szövegkiadás.)

BARTONICK EMMA, Codices Latini Medii Aevi, Bp., 1940.

BLAZOVICK LÁSZLÓ lásd Ransanus.

BOGNÁR ANDRÁS és LEVÁRDY FERENC, Példák könyve, CodHung. IV. Bp., 1960.

BOGNÁR ANDRÁS és LEVÁRDY FERENC, Cornides-kódex. CodHung. VI. Bp., 1967.

BÖLE KORNÉL, Árpád-házi Boldog Margit. Bp., 1923.

BÖLE KORNÉL, Quedam legenda beate Margarite de Ungeria. (Bolognai Archivumban,z "A" kódex, készült 1346–1398 között.) Ismertetése: Szent István-Akadémia hittudományi-bölcseleti osztályának felolvasásai. III. k. l. sz. Bp., 1937. Kiadása:

BÖLE KORNÉL, Árpád-házi Boldog Margit szentté avatásának ügye és a legősibb (latin) Margit-legenda. Bp. 1937.

BÖLE KORNÉL, Árpád-házi Boldog Margit szentté avatásának ügye és a legrégibb Margit-legenda. Bp., 1939.

BRIQUET. C. M., Les filigranes. Dictionnaire historique des marques du papier dès leur apparition vers 1282 jusqu'en 1600. Genève. 1907. I–IV.

CSANÁD BÉLA: Szent Margit halála éve: Új Ember 1969. jan. 19.

DANKÓ, JOSEPHUS, Breviáriumi lectiók: Vetus Hymnarium Ecclesiasticum Hungariae, Bp., 1893. 159.

DÜMMERTH DEZSŐ: Árpád-házi Szent Margit halála éve és a legendák: ItK. 1972: 617–20.

ÉRSZEGI GÉZA (szerk.), Árpád-kori legendák és intelmek. Bp., 1987.

FÁBIÁN ISTVÁN: Kódexirodalmunk és a misztika: Vigilia. 1936.

FARKAS VILMOS, Fonémastatisztikai problémák a nyelvjárástípus-történetben: NytudÉrt. 55 sz. Bp., 1966.

FARKAS VILMOS, Szempontok a kódexek hangjelölésének vizsgálatában: NytudÉrt. 74 sz. 62.

FARKAS VILMOS, Magyar hangtörténet és helyesírás-történet rendszerbeli összefüggése: NytudÉrt. 111 sz. Bp., 1982.

FEHÉR MÁTYÁS, Magyar fények, 93. Bp., 1942.

FEKETE ANTAL, Keresztneveink, védőszentjeink, Bp., 1974.

FÉLEGYHÁZI JÓZSEF: A középkor egyháza, In: Bangha–Ijjas, Egyháztörténet IV., Bp., 1939.

FERRARIUS, SIGISMUNDUS, De rebus Hungaricae provinciae, Vienna, 1637.

FEUERNÉ TÓTH RÓZA, Budapest régiségei, XIX. köt. Bp., 1959.

FRAKNÓI VILMOS, Szent Margit szentté avatási jegyzőkönyve: MREV I. 162–83. Bp., 1896.

FRAKNÓI VILMOS, l. Némethy Lajos

GÁBRIEL ASZTRIK, Magyarországi Szent Margit. Bp., 1944.

SZ. GALÁNTAI ERZSÉBET, lásd Ransanus

GARINUS legendája: 1340. Avignon, egy XIV. sz.-i paderborni kéziratból. Kiadása: Acta SS. Boll. III, 516–22.

GERÉZDI RABÁN: (Klaniczay Tibor szerk.) A magyar irodalom története 1600-ig. Bp., 1967.

GOMBOS ALBIN FRANCISCUS, Catalogus fontium Historiae Hugaricae, I–III., Bp., 1937–1938.

HÓMAN BÁLINT és SZEKFŰ GYULA, Magyar történet, 3. kiadás, Bp., 1935–1938.

HORGER ANTAL: Ráskai Lea nyelvjárása: Nyr. XXVI. (1897), 193–202, 245–51.

HORVÁTH CYRILL: A Margit-legendáról: ItK. XVI. (1906): 305–32, 452–72. (Ez a Nápolyi legenda, a Ransanus-legenda és a Garinus-legenda párhuzamba állítva a Ráskai-legendával.)

HORVÁTH CYRILL: A Margit-legenda forrásai: A Budapest-Székesfővárosi IV. ker. Községi Főreáliskola 54. Értesítője. 1908. 23–53.

HORVÁTH CYRILL, Johannes Vercellensis és a magyar Margit-legenda: AkNyÉrt. XX. 8. Bp., 1908.

HORVÁTH JÁNOS, A magyar irodalmi műveltség kezdetei. Bp., 1931. és 1944.

ILLYÉS, ANDREÁS, Pretiosa Margarita. Tyrnaviae, 1707.

JAJCZAY JÁNOS, Árpád-házi Szent Margit hétszáz éves arculata. Bp., 1943. 55.

JAJCZAY JÁNOS: Árpád-házi Szent Margit ikonográfiája: Vigilia, 1971. május.

JESZENÁK GÁBOR, Magyar Boldog Ilona élete. Pozsony, 1910.

JESZENÁK GÁBOR, Árpád-házi Boldog Margit tetemeinek története. Pozsony, 1936.

KARDOS TIBOR, Középkori kultúra, középkori költészet. Bp., 1941.

KARDOS TIBOR (szerk.), Legendák könyve. Bp., 1943.

KIRÁLY GYÖRGY: A Margit-legenda és rokonai. ItK. XXV. (1915). (Ez a mi Margitunk névadójának, Antiochiai Szent Margitnak legendája.)

KIRÁLY ILONA: Szent Margit ereklyéinek története: Vigilia, Bp., 1971. május

KIRÁLY ILONA, Árpád-házi Szent Margit és a sziget. Bp., 1979.

KNAUZ NÁNDOR: A Nápolyi Margit-legenda: Magyar Sion. 1867: 585–8. Klny. Esztergom, 1868.

KNIEZSA ISTVÁN, Helyesírásunk története a könyvnyomtatás koráig. Bp., 1952.

KOLTAY-KASTNER JENÖ, Az együgyű lelkek tüköre: Minerva Kt. Bp., 1929., 1933.

KOZMA ERZSÉBET, A misztika és Boldog Margit. Vác, 1930.

KURBÉLY VINCE, l. Németh Imre

LADÓ JÁNOS, Magyar utónévkönyv. Bp., 1971.

LOSONCZI ZOLTÁN: Az ö-zés története: NyK. XLIV: 373–406; XLV: 45-116, 195–266.

LOSONCZI ZOLTÁN, Nyelvünk hangjainak változásai a XIV. sz.-tól a XVI. század végéig.

LOVAS ELEMÉR, Boldog Margit történetének részletes forráskritikája: Pannonhalmi főapátsági főiskola évkönyve. 1915–1916.

LOVAS ELEMÉR, Árpád-házi Boldog Margit élete. Bp., 1939.

LOVAS ELEMÉR, Árpád-házi Boldog Margit élete. Bp., 1940.

LOVAS ELEMÉR, Boldog Margit első életrajzának írója — Marcellus. Pannonhalma, 1941.

Magyar Irodalmi Lexikon (szerk. Benedek Marcell), I–III. Bp., 1963–1965.

MÁLYUSZ ELEMÉR: Árpád-házi Boldog Margit élete: Károlyi Árpád-Eml.. Bp., 1933.

MANNS, PÉTER (Marosi László ford.), Testvéreink, a szentek. Eisenstadt. 1977, 262–65

MÁTYÁS FLÓRIÁN, Historiae Hungaricae fontes domestici. I-IV. Pécs–Bp., 1881–1885.

MESZLÉNYI ANTAL, Magyarországi Szent Margit. Bp., 1944.

MÉSZÖLY GEDEON: A Jorg Valter-féle Margit-legenda: Nép és Nyelv (jegyzetekkel). Bp., 1941.

MEZEY LÁSZLÓ, Irodalmi anyanyelvűségünk kezdetei az Árpád-kor végén. Bp., 1955.

MEZEY LÁSZLÓ, Középkori magyar írások. Bp., 1957.

MEZEY LÁSZLÓ, Codices medii aevi Bibliothecae Universitatis Budapestiensis. Bp., 1961–1962.

MEZEY LÁSZLÓ, Paleográfia, Egyetemi jegyzet. Bp., 1962.

MEZEY LÁSZLÓ: Árpád-házi Szent Margit lelkiségének forrásai: Vigilia, Bp., 1971. május.

MEZEY LÁSZLÓ, Deákság és Európa. Bp., 1979.

MREV (= MEV), Mon. Vesp. váltakozó rövidítései a Monuménta (Romana) Episcopatus Vesprimiensis-nek (a Veszprémi Püspökség (római) oklevéltára)

O. NAGY GÁBOR, A misztika kódexirodalmunkban. Debrecen, 1937.

NÉMETH IMRE–KURBÉLY VINCE: Credo-röpiratok 34–35. sz. Bp., 1930.

NÉMETHY LAJOS, Adatok Árpád-házi Boldog Margit ereklyéinek történetéhez. Bp., 1884.

NÉMETHY LAJOS: Szent Margitra vonatkozó újabb okmányok: Magyar Sion. 1895.

NÉMETHY LAJOS és FRAKNÓI VILMOS: Adatok Boldog Margit történetéhez: Századok, 1885. 282.

Nyelvemléktár VIII. k. Szent Margit élete, 1881. (betűhű átirat).

PIRHALLA MÁRTON, A szepességi prépostság vázlatos története. Lőcse, 1899.

PÓR ANTAL, Habsburg Ágnes magyar királyné és Árpád-házi Boldog Erzsébet. 1888.

PRAY GYÖRGY, Vita sanctae Elisabethae viduae necnon Beatae margaritae Virginis. Tyrnaviae (Nagyszombat), 1770.

PUSKELY MÁRIA, Árpád-házi Boldog Erzsébet és a XIV. századi misztika. Róma, 1980.

RANSANUS, PETRUS, Epitome rerum hungaricarum. Magyarul Blazovich László és Sz. Galántai Erzsébet, A magyarok történetének rövid foglalata. (Benne boldog Margit élete 140–51), Bp., 1985.

RANSANUS, PETRUS kiadásai: l. Acta SS. Boll. 28. Ian. (II, 906–909), 2. Acta SS. Ung. I, 77-88, 3. Mátyás Flórián i. m.

RÓNAY GYÖRGY: Regényeink Szent Margitja: Vigilia, 1971. május.

RÖSSLER M. IRÉN, Magyar domonkosrendi példák és legendák. Kassa, 1927.

RUPP JAKAB, Buda-Pest és környékének helyrajzi története. Bp., 1868.

SÁGI ISTVÁN: Szent Margit szigete. MNy. XXVI. 116–8.

SALACZ GÁBOR, Árpád-házi Boldog Margit Tössi legendája a szentgalleni kézirat alapján, az überlingeni figyelembe vételével. Bp., 1934., Pécs, 1940.

SZEKFŰ GYULA l. Hóman Bálint

SZYLLABA EMIL, A pozsonyi klarissza templom története. Pozsony, 1944.

TIMÁR KÁLMÁN: Adalékok kódexeink forrásaihoz. ItK. 1930: 265–76.

TIMÁR KÁLMÁN: Domonkos-rendi magyar kódexek. ItK. 1930: 265–76.

TIMÁR KÁLMÁN: Magyar kódexcsaládok, ItK. 1927: 210–24.

TIMÁR KÁLMÁN: A breviáriumi Margit-legenda: Pannonia 7. sz., Kalocsa, 1934.

TOLDY FERENC, Az ó- s középkori magyar nemzeti irodalom története. Pest, 1862.

TÓTH LÁSZLÓ: Magyarországi Boldog Ilona élete: Domanovszky-Eml. Bp., 1937.

VAJDA SÁMUEL, Szűz Szent Margit asszonynak, negyedik Béla király leányának, Szent Domonkos szerzetbeli apátzának régi magyarsággal iratott élete. Buda, 1782. (Margitnak ez az életrajza akkor névtelenül jelent meg.)

VARGHA DAMJÁN, Seuse (Suso) Amand Henrik a magyar kódexirodalomban. Bp., 1910.

VARGHA DAMJÁN, A szent Domonkos-rend és a magyar kódexirodalom: A Szent Domonkos-rend múltjából és jelenéből. Bp., 1916. 222–56.

VAS OLGA, A misztika hatása kódexirodalmunkra. Bp., 1937.

VOLF GYÖRGY, Nyelvemléktár VIII. k. Szent Margit élete. Bp., 1881.

VOLF GYÖRGY: A Margit-legenda írója és kora: EPhK. V, 97.

VOLF GYÖRGY: A Margit-legenda és eredetije: EPhK. V, 192.

WERTNER MÓR, A Margit-legenda genealógiai és földrajzi adatai: Turul, 1903.

ZOLNAI GYULA, Nyelvemlékeink a könyvnyomtatás koráig. Bp., 1894.

AZ ÁTÍRÁS MÓDJA

Átiratunk a lehető legpontosabban igyekszik tükrözni az eredeti kéziratot. Így kitettük az összes ott látható mellékjelet. (Előfordulhat ugyanakkor, hogy ezeket a fotomásolat nem tudja mind visszaadni.) A betűk fölötti mellékjelek megléte — hiánya, illetőleg száma egyébként sok esetben csak attól függött, mennyi hely maradt a kitételükre. Néhány betűvariánst nem különböztettünk meg, például a többféle típusú *s*-eket, *d*-ket, *z*-ket a ma használatos alakjukban írtuk át; az *i*-kre, *j*-kre mindig kitettük a pontot, az *y*-ra azonban mindig annyi pontot tettünk, amennyi az eredetiben látszik. Az egyes bekezdések végén álló jelek helyén gömbölyű zárójelet alkalmaztunk. A Jézus nevét rövidítő *ihs*-nek keresztet formáló betűszárát az átiratban a *h* fölötti vonás jelzi.

A kis- és nagybetűk különbségét esetenként mérlegelnünk kellett azoknál a betűknél, amelyeknél a másoló ugyanazt a betűformát használta mind a kis- mind a nagybetűre. Ezek közé tartozott mindenekelőtt az *m*, *n* és a — ma használatos — *s* betű. Azt tekintettük nagybetűnek, amelyik nagyobb, mint az oldal kisbetűi; figyelembe véve, hogy az *s* a betűforma és a tollhegy vastagsága miatt eleve magasabbra emelkedik.

A pirossal írt vagy pirossal megjelölt kis- vagy nagybetűket félkövérrel szedett kis- vagy nagybetű mutatja.

A törölt szövegrészeket csúcsos zárójelbe tettük (pl. 4/15: *ra*<*g*>*ka*), ill. kipontoztuk a helyet, ha a szöveg a törlés következtében olvashatatlanná vált (pl. 109/23: <*k.*>). Az utólag betoldott betűket, szavakat beírtuk a jelzett helyre, ha azok a másoló javításai voltak. A betoldásokhoz minden esetben jegyzetet írtunk. A károsodott szövegrészt szögletes zárójelbe tettük (pl. 2/14: [*ho*]*g*), illetőleg kipontoztuk, ha már olvashatatlanná vált (pl.: 1/14: *tars*[...]*l*).

A közölt fényképek mérete (192×140 mm) nyomdatechnikai okokból némileg eltér a kódex fólióinak méretétől (210×145 mm). A levágott lapszéleken semmilyen jel nem volt.

A KÓDEX HASONMÁSA ÉS BETŰHŰ ÁTIRATA

Szent Margit élete.

Kezd: ezenkeppen hagya eöket &c: &c:

Végröd: el temete Nagy tysztesseggel.

pagina a 1ª usq 232.

Nicolai sen. Jankowich.

Ex Museo
Hung[illegible]

Exemplar cum sua Theca primigenea Corio ruffo.
c. Ansis, Umbilico, et Angulis aereis.

Jankovich Miklós
gyüjtem,

U. Nyelvemlék 3

Midőn e' kézirat Jankowich Miklós
első gyüjteményéből a' magyar nemzeti
Muzeum birtokába jutott, nem volt rende-
sen bekötve, ha nem csupán a' mostani
kötet két táblája közé, mellyeknek
háta rongyolt állapotban vala, helyez-
ve. Ujra bekötetett 1852-ki Januar-
ban, megtartatván a' kötés régi két
táblája, s háta ujonan készittetvén.

Az emlitett táblák hátulsó darab-
ja belső oldalán Jankowich Miklós
kéziratával e' sorok voltak ixor:

„Nicolai Jankowich Exemplar a Coni-
te Michaele Viczay pro aureis, Grae-
cis et Romanis Rarissimis, uti Ba-
sileos Basileon Farnacis et aliis
Nro 65. redemt.

Unicum hoc pretiosissimum
Linguae Hung. Cimelion."

Mátray Gábor

Ezenkeppen hagya evket az kyralne
azzon az clastromba · es ev maga
el mene · Ezeknek vtanna neged
napon olimpiadis azzon fel veue
az zent zerzetnek ruhayat · Ez
idevben zent margit azzon meeg
ijol nem zolhat vala · Ezen idev
ben kezde zent margit tanolnij
a b cet aue mariat · es keues idev
nek vtanna igen iol kezde tanolnij
es eneklenij az egijeb kijsded leiany
okal · ez l germec zent margit
azzon veun eg kereztfat kezeben ·
es kezde kerdeznij az ev tarso vl · hog
mij volna az kereztfa · Az ev tar
sij kedeg vgmondnak vala nekij ·
hog vronk ihs ez keppen evletevt
meg emberij nemzetert · Ezeket
haluan sijr uala ez zent germek ·
Ezen idevben ez zentseges germek ·
zent margit azzon a fel veue az
zent zerzetnek ruhayat · az ev
ideije zerent nagij aytatossagal ·
hog az ev genge germeksegetvl
fogua eltetneek zerzetes regulanak ·
zokasiual ·

W. JANKOVICH MIKLOS · GYÜTTEMENYE · 1830

Ex Museo Hungarico

Ezenkeppen hagya evket az kyralne
azzon az clastromba · es ev maga
el mene · Ezeknek vtanna neged
napon olimpiadis azzon fel veue
5 az zent zerzetnek ruhaÿat · Ez
idevben zent margit azzon meeg
ÿol nem zolhat vala · Ezen idev
ben kezde zent margit tanolnÿ
a b cet aue mariat · es keues idev
10 nek[1] vtanna igen iol kezde tanolnÿ
es enekleny az egÿeb kysded leianÿ
okal · ez l germec zent margit
azzon veun eg kereztfat ke[z]eben[2] ·
es kezde kerdeznÿ az ev[3] tars[...]l · hog
15 my volna az kereztfa · Az ev tar
sÿ kedeg vgmondnak vala nekÿ ·
hogy vronk ihs ez keppen evletevt[4]
meg embery nemzetert · Ezeket
haluan syr uala ez zent germek ·
20 Ezen jdevben ez zentseges germek ·[5]
zent margit azzon <a> fel veue az
zent zerzetnek ruhaÿat · az ev
jdeye zerent nagy aytatossagal ·
hog az ev genge germeksegetvl
25 fogua eltetneek zerzetes regulanak
zokasiual ·

Mijkoron ez zent zuz · volna eut ez
tendeus · lata hog az sororok kez
zul nemelijek ciliciumba iarnak
kere az olimpiadis azzonth kijt mij
denkoron anijanak hi vala · hog
eunekij ciliciomot adna · kijt eu
neky meg ada olimpiadis azzon-
de zent margit azzon el nem vi
selhete · keues jdeunek vtanna
neuekeuduen · kemenb ruhakat
es nemijkoron ciliciom foltochkakat
mezehtelen husan zo lassan lassan
zokot vala viselnij · Oky nag cuda
ez · [illegible]g il nag felseges kijrali ma
gzat · ilijen genge germeksege
nek ideeben · ezenkeppen geterije
magat · Mijkoron zent margit
azzonnak adnak vala kentest
capat iob poztobol az tarsinal ·
tahat zegenlij vala meg viselnij ·
lja mijkoron kedeg kezerehtetijk
vala az porissatul el viselnij az
ruhat atijanak anijanak tijz
tessegeert · tahat zent margit
azzon el megen vala az cohnija

Mÿkoron ez zent zvz · volna evt ez 2
tendevs · lata hog az sororok kez 1 v
zvl nemelÿek ciliciumba iarnak
kere az olimpiadis azzonth kŷt mŷ
5 denkoron anyanak hi vala · hog
ev nekÿ ciliciomot adna · kŷt ev
neky meg ada olimpiadis azzon ·
de zent margit azzon el nem vi
selhete · keues idevnek vtanna
10 neuekevduen · kemenb ruhakat
es nemykoron ciliciom foltochkakat
mezehtelen husan zo[1] lassan lassan
zokot[2] vala viselnÿ · O ky nag cuda
ez · [ho]g il nag felseges kŷrali ma
15 gzat · ilyen genge germeksege
nek ideeben · ezenkeppen geterÿe
magat[3] · Mykoron zent margit
azzonnak adnak vala kentest
capat iob poztobol az tarsinal ·
20 tahat zegenlŷ vala meg viselnÿ ·
ha mykoron kedeg kezerehtetÿk
vala az þorissatvl el viselny az
ruhat atyanak anÿanak tÿz
tessegeert · tahat zent margit
25 azzon el megen vala az cohnÿa

ra · es az cohnyan valo fazekak
nak es egijeb edeneknek mosasa
ual es sepreseknek poraual sije
tij vala meg feketehtenij · Mij
koron ev nekij vij ruhat adnak
vala · chak alek hog vala mijko
ron az ev ruhayat el valtoztatta ·
mijgnem mijndenestevl fogua
meg auvlt zakadozot · Erevl vala
zent margit azzon jmmar ez
enne alazatossagnak iegerevl ·
es az bodog zegensegrevl · Mij
koron zent margit azzont valakij
kijral leijanijanac mongija va
la · tahat el megen vala olimpi
adis azzonhoz es sirua vgmond
vala en edes anijam · nagij tijz
teletlenseget mondnak ennekem ·
azt mongijak hog en kijral le
ijanija vagijok · Azert mijko
ron ez zent zuz zent margit
azzon jmmar volna tijz ezten
deus · Az ev zuleynek · es pre
dicator zerzetbelij fratereknek
nagij tijztes tarsossagijual · es

ra · es az cohnyan valo fazekak 3
nak es egÿeb edeneknek mosasa 2 r
ual es sepreseknek poraual sÿe
tÿ vala meg feketehtenÿ · Mÿ
5 koron ev nekÿ vÿ ruhat adnak
vala · chak alek hog vala mÿko
ron az ev ruhayat el valtoztatta.
mygnem myndenestevl fogua
meg auvlt zakadozot · Erevl vala
10 zent margit azzon jmmar ez
ennek alazatossagnak iegerevl[1] ·
es az bodog zegensegrevl · Mÿ
koron zent margit azzont valakÿ
kÿral leÿanÿanac mong[y]a[2] va
15 la · tahat el megen vala olimpi
adis azzonhoz es sirua vgmond
vala en edes anyam · nagy tÿz
teletlenseget mondnak ennekem.
azt mongÿak hog en kyral le[3]
20 ÿanÿa vagÿok · Azert myko
ron ez zent zvz zent margit
azzon immar volna tÿz ezten
devs · Az ev zvleynek · es pre
dicator zerzetbelÿ frateréknek
25 nagy tyztes tarsossagÿual · es

ev vele meg marado io sororoknak
tarsossagaual · bezprimmevl zent
katerina azzonnac clastromabol ·
valtoztatek hozattatek az clastrom
ban · melijet az ev zvley az duna
nak zijgeteben · melij zijget az ide
tevl fogua neuezteteek zijz mari
anak zijgetenek auag bodog azzo
zijgetenec · mert annak elevtte
mondatijk vala nijulaknak zijge
tenek · az mendenhato istennek tiz
tessegere · es istennek anijanak ·
zepplevtelen zijz marianak neve
es oltalma ala · Elsev fondamen
tomatvl fogua epehtenek ragka
nak · es mijnd vegijg el vegezek ·
kijralij nemes aijandocokkal meg
aijandocozak · mijkeppen illic kij
ralij felsegeknek · Mijkoron ez
zent zvz · zent margit azzon vol
na jmmar bodog azzonnak cla
stromaban · Professiot tevn · az ev
sororiual evzue · Zerzet mestere
nek frater vmbertusnak ke
zeben · be rekeztetek az clastrom

ev vele meg marado io sororoknak 4
tarsossagaual · bezprimmevl zent 2 v
katerina azzonnac clastromabol ·
valtoztatek hozattatek az clastrom
5 ban · melÿet az ev zvleÿ az duna
nak zÿgeteben · melÿ zÿget az ide
tevl fogua neuezteteek zÿz mari
anak zÿgetenek auag bodog azzô
zygetenec[1] · mert annak elevtte
10 mondatÿk vala nÿulaknak zÿge
tenek · Az mendenhato istennek tiz
tessegere · Es istennek anÿanak ·
zepplevtelen zÿz marianak neve
es o[lt]alma[2] ala · Elsev fondamen
15 tomatvl fogua epehtenek ra<g>ka[3]
nak · es mÿnd vegÿg el vegezek ·
kÿralÿ nemes aÿandocokkal meg
aÿandocozak · mykeppen illic kÿ
ralÿ[4] felsegeknek · Mÿkoron ez
20 zent zvz · zent margit azzon vol
na jmmar bodog azzonnak cla
stromaban · Professiot tevn · az ev[5]
sororiual evzue · Zerzet mestere
nek frater vmbertusnak ke[6]
25 zeben · be rekeztetek az clastrom

ban · mijkeppen zokas predicator
zerzetbelij testnekevl lakozo soro
roknak clastromaban · Zent mar
git azzon kezde olij jgen nijluan
es erevssen haznalnij iozagos mij
elkevdetevkben · hognem chak
az ev sorori tarsi · auagij ez zer
zetnec frateri · de meeg ennek felette
nagij nemes evzuegij azzonijok ·
es vraknak feiedelmeknek fele
segij ez orzagban · kijk evtet nagij
zeretettel zeretijk vala · es ez or
zagnak kevlemb kevlemb reze
bevl junek vala egetevmben
ev hozza evtet latnija · es mijnd
meg epevltetnek vala az ev nagij
tijstes erkevlcheben · es aijanlijak
vala ev magokat nagij aijta
tossaga! az ev jmadsagaban ·
meg ternek vala ev hazaijok
ban · Mert el ozlot vala nemu
nemu malazt · az ev orchaija
ban · es nemunemu malaz
tos meg ert erkevlc az ev te
kentetijben · vgij hogij sem ke

ban · mÿkeppen zokas predicator 5
zerzetbelÿ testnekevl lakozo soro 3 r
roknak clastromaban · Zent mar
git azzon kezde olÿ jgen nÿluan
5 es erevssen haznalnÿ iozagos mÿ
elkevdetevkben · hognem chak
az ev sorori tarsi · auagÿ ez zer
zetnec frateri · de meeg ennek **felette**[1]
nagÿ nemes evzuegÿ azzonÿok ·
10 es vraknak feiedelmeknek fele
segÿ ez orzagban · kÿk evtet nagÿ
zeretettel zeretÿk vala · es ez or
zagnak kevlemb kevlemb reze
bevl junek vala egetevmben
15 ez hozza evtet latnÿa · Es mÿnd
meg epevltetnek vala az **ev**[2] nagÿ
tÿstes erkevlcheben · es ayanlyak
vala ev magokat nagy ayta
tossagal az ev jmadsagaban ·
20 meg ternek vala ev hazaÿok
ban · Mert el ozlot vala nemů
nemů malazt · az ev orchaÿa
ban · es nemůnemů malaz
tos meg ert erkevlc az ev te
25 kentetÿben · vgÿ hogÿ sem ke

menij bezedevkel · sem lagij beze
devkel nem lattatneek meg val
toztatnij · Ez zent zuz keues bezed
del elegedig vala meg · Ev uala
veztegsegnek zeretevije · es soha
ev magat nem agija vala
magas meuetesre feluala me
uetesre · semmijkeppen ev ma
gat dichirnij nem hagya ua
la · maga hanijast · es hetsagos
zot mendenesteul fogua meg
vtal uala · Geriedevz vala ez
nemes zent zuz · az istenij zerel
mnek tuzeuel · es meg gyvlad
laduan jmadkozijk vala zvnet
len olyha mijndenkevzbe vetes
nekeul · vg hog napnak elsev
jdeeteul fogua · Az conuentnek
ebedenek jdeyglen · zevnetlen
ijmadsagban maradvala meg ·
es tahat vronk iesus crijtusnak
fezevletinek evt sebeijnek he
leijt gyakorta nagij beuen ev
kevn hullatasaual meg evtevz
uen · ev zaijaual meg chokolga

menÿ bezedevkel · sem[1] lagÿ beze 6
devkel nem lattatneek meg val 3 v
toztatnÿ[2] · Ez zent zvz keues bezed
del elegedig vala meg · Ez uala
5 veztegsegnek zeretevÿe · es soha
ev magat nem agÿa vala
magas meuetesre fel ualo me
uetesre · semmÿkeppen ev ma
gat dichirnÿ nem hagya ua
10 la · maga hanÿast · es hetsagos
zot mendenestevl fogua meg
vtal uala · Gerÿedevz vala ez
nemes zent zvz · az istenÿ zerel
mnek tuzeuel · es meg gyv<lad>[3]
15 laduan jmadkozÿk vala zvnet
len olyha myndenkevzbe vetes
nekevl · vg hog napnak elsev
jdeeteul fogua · Az conuentnek
ebedenek jdeÿglen zevnetlen
20 ÿmadsagban marad uala meg ·
es tahat vronk iesus cristusnak
fezevletinek evt sebeÿnek he
leÿt gyakorta nagy beuen ev
kevn hullatasaual meg evtevz
25 uen · ev zaÿaual meg chokolga

tija vala · Azonkeppen tezen vala
az ev zent zuleenec kepenek es ·
hog kyt ez zent zuz nagij keua
nattal tijztel vala · Az eleuen zent
kereztfat mijndenkoron ev vala
vagij ev mellette targija vala ·
vgij hog nem chak vigyazuan ·
de meeg aluan es · tijztelneije az
zent kereztfat · Mijkoron az refec
toriumban be megen vala · Az
zenteknek kepeket le terdepeluen
alazatost jmagija vala · Azon ke
pen egyebevt es · valahol vronk
iesusnak · azzonijonk marianak
es egijeb zenteknek kepeket latija
vala · le terdepeuluen tijztelij va
la · akar melij hamar kellet es
el mennij · soha elnem hatta ·
Az kevssegnek etkeuel mijndenko
ron meg elegezijk vala · Az kevs · vala
seg kijvevl soha nem ezijk hanem
chak mijkoron az ev anija · es
nenijeij hercegeknek felesegij ·
junek vala ez clastromban · de ezt
es chak aleg tezij vala · az feiedelm

tÿa vala · Azonkeppen tezen vala 7
az ev zent zuleenec kepenek es · 4 r
hog kÿt ez zent zuz nagÿ keua
nattal tÿztel vala · Az eleuen zent
5 kereztfat mÿndenkoron ev nala
vagÿ ev mellette targÿa vala ·
vgÿ hog nem chak vigyazuan ·
de meeg aluan es · tÿztelneÿe az
zent kereztfat · Mÿkoron az refec
10 toriumban be megen vala · Az
zenteknek kepeket leterdepeluen
alazatost jmagÿa uala · Azon ke
pen egyebevt es · valahol vronk
iesusnak[1] · azzonÿonk marianak
15 es egÿeb zenteknek kepeket latÿa
vala · leterdepeuluen tyztelÿ va
la · akar melÿ hamar kellet es
el mennÿ · soha elnem hatta[2] ·
Az kevssegnek etkeuel mÿndenko
20 ron meg elegezÿk vala · Az kevs
seg kÿvevl soha nem ezÿk vala[3] · hanem
chak mykoron az ev anÿa · es
nenÿeÿ hercegeknek felesegÿ ·
junek vala ez clastromban · de ezt
25 es chak aleg tezy vala · az feiedelm

nek ketelenehtese mya · de ritkan ·
Az eyeknek sokat · sok eyeket na
gyob rezre jmadsagban mulat
vala el alomnekevl · Egy sororal
auagy kettevuel · kyk ev vele nagy
evremmel tarsolkodnak vala ·
de maga tavul · kery vala zent
margit azzon · az ev tarsit ala
zatos keressel · hog ha valamely
az sororok kevzzevl ev rea men
ne · megne hadnayak bantany
az ev jmadsagaban · Mert gya
korta az ev jmadsagaban · Az ev
zuuenek keserev nyevgese faz
kodasa · es soklasa kevzevt · my
keppen nyluan meg esmerteek ·
hog olyha nemykeppen ev ma
ganak kevwele ragattatot · es
chudalatos siralmas zozatokat
mond vala · Soha zent margit
azzon kyualt keppen · auagy
egedevl dormitoriumnac ky
vevle nem akart lennij · hame
chak jrgalmassagert · es ez
koron az ev jmadsagyt · az ev

nek ketelenehtese mya · de ritkan · 8
Az eyeknek sokat · sok eyeket na 4 v
gyob rezre jmadsagban mulat
vala el alomnekevl · Egÿ sororal
5 auagÿ kettevuel · kÿk ev vele nagÿ
evremmel tarsolkodnak vala ·
de maga tavul · kerÿ vala zent
margit azzon · az ev tarsit ala
zatos keressel · hog ha valamelÿ
10 az sororok kevzzevl ev rea men
ne · megne hadnaÿak bantanÿ
az ev jmadsagaban · Mert gÿa
korta az ev jmadsagaban · Az ev
zuuenek keserev nyevgese faz
15 kodasa · es soklasa kevzevt · mÿ
keppen nÿluan meg esmerteek ·
hogy olÿha nemÿkeppen ev ma
ganak kevwele ragattatot · es
chudalatos siṛalmas zozatokat
20 mond vala · Soha zent margit
azzon kyualt keppen · auagy
egedevl dormitoriumnac kÿ
vevle nem akart lennÿ · hamê
chak jrgalmassagert · es ez
25 koron az ev jmadsagÿt · az ev

agyanak elevtte tellyesety va
la meg · Ebednek vtanna kezy
dolgot tezen vala · Jelesevl zent
eghazhoz valo dolgot myuet · es
zenteknek erekleekhez valo ekesse
geket · de maga az ev kezy myviert
az sileciomot az veztekseg tartast
hatra nem vety vala · de igen
erevssen meg targya vala · ha
mykoron ez zent zvz az zokot jmad
sagyt be nem tellessehthety vala
jelesevl az ev zvleynek jelen vol
tokert · tahat igen bankodyk vala
myint ha vala · nagy kart vallot
volna · mynd addyg mygnem
be tellyessehtevtte · hog az egy nap
nak reze lelky dimelc nekevl el
ne mulneek · Ez zvznek vala nagy
kevanatija zerelme behtelesre ·
es nagy zerelmel olyha ev eree
nek felevtte · az zerzetnek regu
lazerent valo kemenseget zen
vedetevsseget bevhtet · erevkedyk
vala meg tartany · kynek okaert
gyakorta jut vala ev testenek nagy

agyanak elevtte tellyesety va[1] 9
la meg · Ebednek vtanna kezÿ 5 r
dolgot tezen vala · jelesevl zent
eghazhoz valo dolgot mÿuet · es
5 zenteknek erekleekhez valo ekesse
geket · de maga az ev kezÿ mÿviert
az sileciomot az vezteksegtartast
hatra nem vetÿ vala · de igen
erevssen meg targÿa vala · Ha
10 mÿkoron ez zent zvz az zokot jmad
sagÿt be nem tellessehthetÿ vala ·
jelesevl az ev zvleÿnek jelen vol
tokert · tahat igen bankodÿk vala ·
mÿnt ha vala[m]ÿ[2] nagÿ kart vallot
15 volna · mÿnd addÿg mÿgnem
be tellÿessehtevtte · hog az egÿ nap
nak reze lelkÿ dimelc nekevl · el
ne mulneek · Ez zvznek vala nagÿ
keuanatÿa zerelme behtelesre ·
20 es nagy zerelmel olÿha ev eree
nek felevtte · az zerzetnek regu
lazerent valo kemenseget zen
vedetevsseget bevhtet · erevkedÿk
vala meg tartanÿ · kÿnek okaert
25 gÿakorta jut vala ev testenek nagÿ

fogÿatkozasara · Vala ez zent zuznek
nagy aytatossaga jmadsagra · Mert
al vala az carba syralmakal nagy
jmadsagogban · Nemykon jma
dkozyk az zent kerezt oltara elevt
az carban · Nemykoron az ev tyt
kos jmadkozo helen az carban ·
Nemykoron kedeg al vala az
ablacnal kyrel nezyk crystusnak
zent testet · nagy aytatossagal ·
es nagy syralmakal · Az elsev my
set meg halgatÿa vala maga
nak · de az nagy mÿsen es egy
eb zolosmakon mÿndenkoron
egyeb sororokal allot es enecle
hanem mykoron beteg volt
mÿnden jdevben ezenkeppen al
vala mÿnd ebedÿg · Zent kere
zt naptevl fogua kedeg husue
tÿg · ebed vtan eg keuesse meg
marad vala az sororokal · es
az vtan el megÿen vala az
carban · es al vala jmadsa
gogban nagy syralmal · mÿnd
collacioÿg · Azonkeppen tezen

fogÿatkozasara[1] · Vala ez zent zuznek 10
nagÿ aÿtatossaga jmadsagra · Mert 5 v
al vala az carba sÿralmakal nagÿ
jmadsagogban · Nemÿkon jma
5 dkozÿk az zent kerezt oltara elevt
az carban · Nemÿkoron az ev tÿt
kos jmadkozo helen az carban ·
Nemÿkoron kedeg al vala az
ablacnal kÿrel nezÿk cristusnak
10 zent testet · nagÿ aÿtatossagal ·
es nagÿ sÿralmakal · Az elsev mÿ
set meg halgatÿa vala maga
nak · de az nagÿ mÿsen es egy
eb zolosmakon mÿndenkoron
15 egyeb sororokal allott es eneclet ·
hanem mykoron beteg volt
mynden jdevben ezenkeppen al
vala mÿnd ebedÿg · Zent kere
zt naptevl fogua kedeg husue
20 tÿg · ebed vtan eg keuesse meg
marad vala az sororokal · es
az vtan el megÿen vala az
carban · es al vala jmadsa
gogban nagy syralmal · mÿnd
25 collacioÿg · Azonkeppen tezen

vala conpleta vtan es · mijnd
addijg mijgnem be tezik vala
az cart · es az vtan el megijen
vala az ev cellaijaban · az ev
agija elevt be tellijesehtij vala
az ev imadsagit es jmadkozijk
vala mijnd elev tijk zoijg · Az
vtan le fekzijk az vala az agij
elevt az pagimentomon egij ge
kenre · Esmeeg ez zentseges zvz
iudica vasarnaptvl fogua · nagij
zombatig mijnden napon meg
oluastagija vala az passiot cris
tusnak kennijat · nagij aijtatos
sagal es siralmal labon alua ·
Az annera gevtri vala ev ma
gat vs husvet elevt az ket hetben
es olij igen alazija vala ev magat
es foglalija vala ev magat jm
madsagogban siralmagban ·
mijnt ha mijndenkoron k lat
naija az vr istent az fezevletnek
ev kepeben · Nagij cetevrtekre
iutuan kedeg meg mossa vala
az sororok labaijt nagij alazatosag

es halg[illegible]

vala conpleta vtan es · mÿnd 11
addÿg mÿgnem betezik vala 6 r
az cart · es az vtan el megÿen
vala az ev cellaÿaban · az ev
5 agÿa elevt be tellÿesehtÿ vala
az ev imadsagit[1] es jmadkozÿk
vala mÿnd elev tÿk zoÿg · Az
vtan le fekzÿk <az> vala az agÿ
elevt az pagimentomon egy ge[2]
10 kenre · Esmeeg ez zentseges zvz
iudica vasarnaptvl fogua · nagÿ
zombatig mynden napon meg
oluastagÿa vala az passiot cris
tusnak kennÿat · es halgagya vala[3] nagy aytatos
15 sagal es siralmal labon alua ·
Az annera gevtri vala ev ma
gat <vs> husvet elevt az ket hetben
es olÿ igen alazÿa vala ev magat
es foglalÿa vala ev magat jm
20 madsagogban siralmagban ·
mÿnt ha mÿndenkoron <k> lat
naÿa az vr istent az fezevletnek
ev kepeben · Nagy cetevrtekre
iutuan kedeg meg mossa vala
25 az sororok labaÿt nagy alazatossag

gal · hogkyk valanak az idevben
ez clastromban zammal hetue
nen · es nemchak az sororok
labait mossa vala meg · de meeg
az zolgaloknak es labokat meg
mossa vala nag alazatossagal
es aytatossagal es nagy siralmal
terden aluan megyen vala egy
soror labatvl · az mas soror la
bahoz · es vgy mossa vala · es
meg tevrly vala ev feyenek fe
deleuel es meg chokolya vala
azon es az vtan vgyan az fedelet au
agy ruhat · azon keppen feyen
visely vala · Ezt kedeg zent ma
rgit azzon hog meg moshassa
labokat · meg kery vala az pri
orissatvl engedelmessegert mijn
den eztendevben · mijnd attvl fog
ua · hog zent margit azzonnac
yo okossaga volt · Az porissa ke
deg evrevmest neky hagya vala
Az vr vachorayan · az manda
tum vtan ez zent zöz be nem
megyen vala ev agyaban · de

gal[1] · hogkÿk valanak az jdevben 12
ez clastromban zammal hetue 6 v
nen · es nemchak az sororok
labait mossa vala meg · de meeg
5 az zolgaloknak es labokat meg
mossa vala nag alazatossagal
es aytatossagal es nagy siralmal ·
terden aluan megyen vala egÿ
soror labatvl · az mas soror la
10 bahoz · es vgy mossa vala · es
meg tevrly vala ev feÿenek fe
deleuel es meg chokolÿa vala
es az vtan vgyan azon[2] fedelet au
agy ruhat · azon keppen feÿen
15 viselÿ vala · Ezt kedeg zent ma
rgit azzon · hog meg moshassa
labokat · meg kerÿ vala az pri
orissatvl engedelmessegert mÿn
den eztendevben · mynd attvl fog
20 ua · hog zent margit azzonnac
ÿo okossaga volt · Az porissa ke
deg evrevmest nekÿ hagya vala ·
Az vr vachorayan · az manda
tum vtan · ez zent zÿz be nem
25 megÿen vala ev agÿaban · de

jmadkozijk vala nagij aytatossag
gal · es oluas vala soltart · al
van ev labaijn az carban · de az
veternijen es egijeb zolosmakon
al vala az egijeb sororokkal · es
ezt tezij vala nagij zombaptnak
vechernyeyeyklen · Nagij pente
kenkedeg mendenestevl fogua
semmijt nem ezijk vala · sem
izijk vala sem alozijk vala · sem
zol vala · vala omelij embernek ·
vijselven mijnd az tellijes napot
nagij aytatos sijralmas jmad
sagban · sijratuan iesusnak ar
tatlan zent halalat · Mijkoron
kedeg nagij penteken az pap
fel emelij az kereztfat es azt
mongija · ecce lignum · az az ·
jme hol vagyon az zent kereztfa ·
Az koron ez zentseges zuz · zent
margijt azzon · le teryeztij
vala ev magat az fevldre ·
nagij sijralmakal · vgij hogij
az ev nagij sijramat meeg el
kij es · meg halhattak az zent egij
hazban ·

jmadkozÿk vala nagÿ aytatossag 13
gal · es oluas vala soltart · al 7 r
van ev labaÿn az carban · de az
veternÿen es egÿeb zolosmakon
5 al vala az egyeb sororokkal · es
ezt tezÿ vala nagÿ zomba<n>tnak
vechernyeyeyklen · Nagÿ pente
ken kedeg mendenestevl fogua
semmÿt nem ezÿk vala · sem
10 jzÿk vala sem alozyk vala · sem
zol vala · vala melÿ embernek ·
vÿselven mÿnd az tellyes napot
nagÿ aytatos sÿralmas jmad
sagban · sÿratuan iesusnak ar
15 tatlan zent halalat · Mÿkoron
kedeg nagÿ penteken az pap
fel emelÿ az kereztfat es azt
mongÿa · ecce lignum · az az ·
jme hol vagyon az zent kereztfa ·
20 Az koron ez zentseges zvz · zent
margÿt azzon · le teryeztÿ
vala ev magat az fevldre ·
nagÿ syralmakal · vgy hogy
az ev nagy syramat meeg el
25 kÿ es · meg halhattak[1] az zent egÿ
hazban ·

ezenkeppen marad vala mynd
napestyg nagy sivalmakban · Egy
eb, jdeuk ben kedeg · az eynek vez
tegseget mulatja vala el az ev zo
kot jmadsagyban · gyakorta ev
jmadsagy vtan · az nagy farat
sagnak myatta az ev agya eleut
az gekenen leletyk vala meg
az sororoktul alonnya · veternye
nek eleutte esmeg fel keel vala ·
kyreul byzonsaget teuttek az soro
rok jelesseul Soror jolent hogy
vala secrestyeres soror · vgmo
nd hog ev nyolc eztendeyg
volt Secrestyeres es mynden ko
ron gyakorta lelte w evtet
jmadsagban veternyenek elev
te · mykoron ez soror megyen
vala az ora meg latnij · hog
ha jdeye veternyet harangoz
nya · Esmeeg karachon estyn
mykoron hirdettetyk cristusnak
zuletese az veterye a vtan · az
Capitulomba mykeppen zokas
ez zent zeuzetben · Azonkeppen

ezenkeppen marad vala mÿnd 14
napestÿg nagy siralmakban · Egÿ 7 v
eb jdevkben kedeg · az eÿnek vez
tegseget mulatya vala el az ev zo
5 kot jmadsagÿban · Gÿakorta ev
jmadsagÿ vtan · az nagÿ farat
sagnak mÿatta az ev agya elevt
az gekenen leletyk vala meg
az sororoktvl alonnÿa · veternÿe
10 nek elevtte esmeg fel keel vala ·
kÿrevl bÿzonsagot tevttek az soro
rok · jelessevl Soror jolent[1] hogkÿ
vala secrestÿeres soror · vgmo
nd hog ev nÿolc eztendeÿg
15 volt Secrestÿeres es mÿndenko
ron gyakorta lelte <v>[2] evtet
jmadsagban veternyenek elev
te · mykoron ez soror megÿen
vala az ora meg latnÿ · hog
20 ha jdeye veternyet harangoz
nÿa · Esmeeg karachon estÿn
mykoron hirdettetÿk cristusnak
zuletese az veterÿe <a> vtan · az
capitulomba mÿkeppen zokas
25 ez zent zerzetben[3]· Azonkeppen

tezen vala azzonyunk maria zuli
tessenek estyn es · es nagy bodog az
zon estyn · es dymelc olto bodog azzon
estyn · Mykoron kedeg halya vala
zent margyt azzon · az bodog azzon
napyat fel hirde hirdetny az veter
nyen · tahat ez zent zuz le teriezkep
dyk vala az fevldre nagy syralmal
es tellyes aytatossagal ymadkozyk
vala · es hala adaskat tezen vala ·
Mynden karachon estyn mond vala
ezer pater nostert · es tezen vala
ezer veniat · es bevhtel vala vizzel ·
Azonkeppen mynden bodog azzon
estyn mond vala ezer ane mariat
es tezen vala ezer veniat · es bevhtel
vala vizzel meeg ha eleg erevte
len volt es · Pynkest estyn mond
vala ezer veni sancteet ezer venia
val es bevhtel vala vizzel · Azonkeppen
bevhtel vala egyeb zenteknek es · es
zent apostoloknak estyn vizzel · Elyi
gen nagy edes aytatossagal ymad
kozyk · hog az sororok hallottak ymad
saganak ideyen mynt ha valakyvel

tezen vala azzonÿvnk maria zule 15
tessenek estÿn es · Es nagÿ bodog az 8 r
zon estÿn · Es dÿmelc olto bodog azzon
estÿn · Mÿkoron kedeg halÿa vala
5 zent margÿt azzon · az bodog azzon
napÿat fel hirde[1] hirdetnÿ az veter
nÿen · tahat ez zent zvz le terÿezkev
dÿk vala az fevldre nagÿ syralmal
es tellÿes aytatossagal jmadkozÿk
10 vala · es hala adasokat tezen vala ·
Mynden karachon estÿn mond vala
ezer pater nostert · es tezen vala
ezer veniat · es bevhtel vala vizzel ·
Azonkeppen mÿnden bodog azzon
15 estÿn mond vala ezer aue mariat ·
es tezen vala ezer veniat · es bevhtel
vala vizzel meeg ha eleg erevte
len volt es · Pÿnkest estÿn mond
vala ezer veni sancteet ezer venia
20 val es bevhtel vala vizzel · Azonkeppen[2]
bevhtel vala egÿeb zenteknek es · es
zent apostoloknak estyn vizzel · Olÿ
jgen nagÿ edes aÿtatossagal jmad
kozÿk · hog az sororok hallottak jmad
25 saganak jdeÿen mÿnt ha valakÿvel

zolt volna · Az zoot hallijak vala
de nem erthetijk vala mij az zoo vol
na · Olij igen nagij edessegel es nagij
sijralmakkal jmadkozijk vala ez
zent zuz · hogij mijkoron ev jmad
kozijk vala olij igen nagij sijrast
tezen vala · hog az ev veloma
auagij kezkenevije · kijvel az ev kevr
veet sijralmat el tevrlij vala · an
nera vizesevl vala meg · hog annak
vtanna ez zent zuz · az velomot
auagij kezkenevt meg facharija
vala · es az sijralmnak vize kij
ju vala belevle az velombol · Mi
nagij sijralmaknak oka okaert
ez zent zuznek ev feye meg hijd
gevlt vala · es visel vala az ev fe
yen mijndenkoron sok ruhat
Ezen aijtatossagra tanehgija vala
az egijeb Sororokat es · Jelesevl
egij Sorort kij vala Cantrix Soror
katerina varadi andras vr[illegible]
leanija · keri vala gijakorta ez [illegible]
ez zent zuzet hog evtet tanehtanaija
mijkeppen kellene istent jmadnij zo

galnij [illegible]

Katerina Varadi

zolt volna · Az zoot hallÿak vala · 16
de nem erthetÿk vala mÿ az zoo vol 8 v
na · Olÿ jgen nagÿ edessegel es nagÿ
sÿralmakkal jmadkozyk vala · ez
5 zent zvz · hogÿ mÿkoron ev jmad
kozÿk vala olÿ jgen nagÿ syrast
tezen vala · hog az ev veloma
auagÿ kezkenevye · kÿvel az ev kevn
veet sÿralmat el tevrlÿ vala · an
10 nera vizesevl vala meg · hog annak
vtanna ez zent zvz · az velomot
auagÿ kezkenevt meg facharÿa
vala · es az sÿralmnak vize kÿ
ju vala belevle az velombol. Melÿ
15 nagÿ sÿralmaknak ok[.] okaert
ez zent zvznek ev feÿe meg hÿde
gevlt vala · es visel vala az ev fe
yen mÿndenkoron sok ruhat ·
Ezen aytatossagra tanehgya vala
20 az egÿeb sororokat es · jelesevl
egÿ sorort ky vala Cantrix soror
katerina varadi[1] andras vrnak
leanÿa · keri vala gÿakorta ez soror
ez zent zvzet hog evtet tanehtanaÿa
25 mykeppen kellene istent jmadny zol
galnÿ kernÿ

zent

Monda ez zuz · zent margit azzon
ez soror katmanak · Ayanlyad az te
testedet · es te lelkedet az vr istennek ·
es legyen az te zuned myndenkoron
az vr istennel · auagy az vr istenhez ·
vgy hog sem halal · sem egyeb ook
tegedet megne vonyon az istennek
zerelmeteul · Oly ygen edessen jmad
kozyk vala ez zent zuz mynden
jdeuben · hog akar mely ygen hy
deg jdeu volt · mykoron egyeb
sororok isteny zolgalat vtan
mentenek magokat meg me
legehteny zobaba · Ez zent margit
azzon meg marad vala az kar
ban chak egy kentesben auagy
capaban · az nagy hydegsegben ·
vgy hog myndenesteul fogua
meg kekeul vala mykeppen holt ·
Ezen keppen leletyk vala meg gya
korta az sororoktul · az zent kerezt
oltara eleut az karban · Mert
zent margyt azzon Jgen zeret
vala jmadkozny az zent kerezt
oltara eleut · Myert az jdeuben

Monda ez zent[1] zvz · zent margit azzon · 17
ez soror kat'inanak · Aÿanlÿad az te 9 r
testedet · es te lelkedet az vr istennek ·
es legÿen az te zvued mÿndenkoron
5 az vr istennel · auagÿ az vr istenhez ·
vgÿ hog sem halal · sem egÿeb ook
tegedet megne vonÿon az istennek
zerelmetevl · Oly ÿgen edessen jmad
kozÿk vala ez zent zvz mÿnden
10 jdevben · hog akar melÿ ÿgen hÿ
deg jdev volt · mÿkoron egÿeb
sororok istenÿ zolgalat vtan
mentenek magokat meg me
legehtenÿ zobaba · Ez zent margit
15 azzon meg marad vala az kar
ban chak egÿ kentesben auagÿ
capaban · az nagÿ hÿdegsegben ·
vgy hog mÿndenestevl fogua
meg kekevl vala mÿkeppen holt ·
20 Ezen keppen leletyk vala meg gÿa
korta az sororoktvl · az zent kerezt
oltara elevt az karban · mert
zent margÿt azzon jgen zeret
vala jmadkoznÿ az zent kerezt
25 oltara elevt · Mÿert az jdevben

Az sacramentum cristusnak zent teste
fen feug vala az zent kerezt oltara
elevt · Esmeeg ez zent zuz · zent
margyt azzon · halgatya vala nagy
keuansaggal zeretettel alkolmas
Jdeun istennek igyet predicacyot ·
zent atyaknak eleteket · es egyeb
zenteknek legendayokat eleteuket ·
es peldakat · Jelessevl azzonyonk
maria peldayt choda teteleet · ky
hez ez zent zuz kyvalt keppen ne
ragazkodyk vala · annera hogy
valamykoron ev azzonyonk ma
riat neuezte · Auagy egyebtevl
hallotta neuezny · Azzonyonk ma
ria tyztessegert · az ev feyet Jgen
melyen ala haygya vala menden
koron · sem egyeb keppen ez zent
zuz nem veuezy hya vala · ha
nem istennek zuleenek · es ev
bodog remensegenek · Azert ez zent
zuz ez felyvl meg mondot predi
cacyot halgatya vala az vas
ablacon vala mely sororral ·
nemykoron kedeg az Capitulum

Az sacramentum cristusnak zent teste 18
fen fevg vala az zent kerezt oltara 9 v
elevt · Esmeeg ez zent zvz · zent
margÿt azzon · Halgatÿa vala nagy
5 keuansaggal zeretettel alkolmas
jdevn istennek igÿet predicacÿot ·
zent atyaknak eleteket · es egyeb
zenteknek legendayokat eletevket ·
es peldakat · Jelessevl azzonÿonk
10 maria peldaÿt choda teteleet · kÿ
hez ez zent zvz kyvalt keppen <ra>[1]
ragazkodÿk vala · annera hogÿ
valamÿkoron ev azzonÿonk ma
riat neuezte · Auagÿ egyebtevl
15 hallotta neueznÿ · Azzonyonk ma
ria tyztessegert · az ev feÿet jgen
melyen ala haÿgÿa vala menden
koron · sem egyeb keppen ez zent
zvz nem veuezy hÿa[2] vala · ha[3]
20 nem istennek zuleenek · es ev
bodog remensegenek · Azert ez zent
zvz ez felyvl meg mondot predi
cacyot halgatya vala az vas
ablacon vala mely sororral ·
25 nemykoron kedeg az Capitulum

hazban · frater desideriustul · auagy
egyeb fraterteul · ennak vtanna
el megyen vala ez zent zuz az so
rorok hoz az myvelev hazban
es meg mongya vala nekyk az
zenteknek eletevket auagy az
napi euangelyomot · es intij
vala evket · hog evk es azonkeppen
elnenek · egy idevben mykoron
zent margyt azzon halgatnaya
zent jacab martirnak kennyat
mykeppen ez zent martirt
jzenkent el meteltek vagdal
tak volna el az poganok · cri
stysnak hytyert · meg gyv
lada az mennyey jegesnek ze
relmeben · es monda az ev tar
sanak soror alinchanak · aycay
peter vrnak leyanyanak · zeretev
atyamfya kellemetevssevke ezek te
nekevd kyket hallaz · felele az soror ·
kellemetevssevk azzonyom · de myt
haznal ennekem ha en illyen nagy
kenokat nem zenvedhetevk · my
keppen ez zent martir zenuedevt ·

hazban · frater desideriustvl · auagy 19
egyeb fratertevl · annak vtanna 10 r
el megyen vala ez zent zvz az so
rorokhoz az myvelev hazban
5 es meg mongÿa vala nekÿk az
zenteknek eletevket auagy az
napi euangelyomot · es jntÿ
vala evket · hog evk es azonkeppen
elnenek · Egy jdevben mykoron
10 zent margyt azzon halgatnaÿa
zent jacab martirnak kennÿat
mykeppen ez zent martirt
jzenkent el meteltek vagdal
tak volna el az poganok · cri
15 stusnak hÿtyert · Meg gÿv
lada az mennyey jegesnek ze
relmeben · es monda az ev tar
sanak Soror Alinchanak · aÿcaÿ[1]
peter vrnak leÿanÿanak · zeretev
20 atÿamfÿa kellemetevssevke ezek te
nekevd kÿket hallsz · felele az soror ·
kellemetevssevk azzonyom · de myt
haznal ennekem · ha en illÿen nagÿ
kenokat nem zenvedhetevk · my
25 keppen ez zent martir zenuedevt[2]

Monda zent margyt azzon·
Akarta volna az vr isten· hogy
en voltam volna az jdeuben ez
velagon· es meteltettem volna
jzenkent foltonkent az en vram
iesesnak zerelmert· vgy hogy
az en kenom sok jdeyg leut volna
es hog az en kenom vegezetyn
el vagtak volna az en feyemet
Ezeket mykoron mongya vala
ez zent zuz· Jgen vygad vala·
Mert jgen keuannya vala az eu
vereet ky euttenj· jesusnak az eu
jegesenek vere ky euttesseert·
Ez dolgok kedeg valanak azon
eztendeuben· kyben ez zent zuz me
hala· Soha ez zent zuz vronk
jesusnak es eu zuleenek zuz mari
anak kepeket el nem multa· kyk
jrattanak az capitulom hazban
auagy egyebeut· hanem le ter
depelven jduezelven euket· vgy
megyen vala el· Annak okaert
az sok terdeplesekert· es az gya
korta valo eu terdeenek meg

Monda zent margÿt azzon · 20
Akarta volna az vr isten · hogÿ 10 v
en voltam volna az jdevben ez
velagon · es meteltettem volna
5 jzenkent foltonkent az en vram
iesesnak zerelmert · vgÿ hogy
az en kenom sok jdeÿg levt volna ·
es hog az en kenom vegezetÿn
el vagtak volna az en feÿemet ·
10 Ezeket mykoron mongÿa vala
ez zent zvz · jgen vygad vala ·
Mert jgen keuannÿa vala az ev
vereet ky evtteny · jesusnak az ev
jegesenek vere ky evttesseert ·
15 ez dolgok kedeg valanak azon
eztendevben · kÿben ez zent zvz meg
hala · Soha ez zent zvz vronk
jesusnak es ev zvleenek zvz mari
anak kepeket el nem multa · kÿk
20 jrattanak az capitulom hazban
auagÿ egyebevt · hanem le ter-
depelven jduezelven evket · vgÿ
megÿen vala el · Annak okaert
az sok terdeplesekert · es az gÿa
25 korta valo ev terdeenek meg

haytasyert · Az ev terdeenek kalachy
meg dagattanak es meg keme
nyeltenek vala: Mykeppen az
ev mestere nemes evzvegy az
zon olimpiadis · es egyeb Gororok
tytkon elteben · holta vtan es ·
nagy zeretettel meg neztek ·
es nagy erevs byzonchtassal meg
mondottak · Meg feredny kedeg
vagy az ev lahayt meg mosny
bokaynak fevlevtte · Az ev zemer
messegenek tyzta zvzesegenek
myatta · ez evneky myndenestevl
idegen vala · Tyzen nyolc ezten
deyg mykeppen mynd az tellyes
conuent byzonsagot tevt vola
soha az ev testet meg ferez tette
akar mely nehez korsagot vtan es ·
kyket gyakorta zenued vala ·
Ezeknek okaert es ezekhez ha
sonklokert · ez zentseges zvz
myndeneknek vala ygen ked
ves · es myndenektevl kyk evtet
latyak vala · mynden tyztessegre
meltonak ityltetyk vala

haytasÿeert · Az ev terdeenek kalachÿ[1] 21
meg dagattanak es meg keme 11
nÿeltenek vala · Mykeppen az
ev mestere nemes evzvegy az
5 zon olimpiadis · es egÿeb sororok
tÿtkon elteben · holta vtan es ·
nagy zeretettel meg neztek ·
es nagÿ erevs byzonehtassal meg
mondottak · Meg feredny kedeg
10 vagy az ev labaÿt meg mosny
bokaÿnak fevlevtte · Az ev zemer
messegenek tyzta zvzesegenek
myatta · ez evneky myndenestevl
jdegen vala · Tÿzen nÿolc ezten
15 deÿg mykeppen mÿnd az tellÿes
conuent bÿzonsagot[2] tevt rola
soha az ev testet meg fereztette
akar melÿ nehez korsagok vtan es ·
kÿket[3] gÿakorta[4] zenued vala ·
20 Ezeknek okaert es ezekhez ha
son<k>lokert · Ez zentseges zvz
myndeneknek vala jgen[5] ked
ves · es mÿndenektevl[6] kyk[7] evtet
latyak vala · mÿnden[8] tÿztessegre
25 meltonak jtÿltetÿk[9] vala

mert vala az ev testenek es zu
uenek nagy jelevs alazatossaga
ev vala · vgy hogy az ev gyen
geseges eletyteul fogua jffyusaga
tulfogua · ev eletynek mynden
napyban · Evreul vala ev magat
foglalnya · az clastromnak men
teul alab valo zolgalatyban ·
es az be rekeztetteknek az az · az so
roroknak · menden zolgalatban
az zolgalo leyanyoknak es egyeb
sororoknak zolgalo tarsok vala
az zent zuz · ev ereenek felette ·
es ev meltossaganak felevtte ·
Es meneuel feullyul mul vala
myndeneket nemessegel · anne
ual jncab erevkevdyk vala ma
gat meg alazny · Ez nemesseges
zent zuz · magery kyralnak ne
mes leyanya · hetet tart vala
az cohnyan fevz vala az sororo
nak · fazekat mos vala · talakat
mos vala · az halakat meg fa
raya vala nagy hydegsegnek
jdeyen · vgy hog az nagy jeges

mert vala az ev testenek es zv 22
uenek nagy jelevs alazatossaga 11 v
ev nala · vgÿ hogy az ev gyen
geseges eletytevl fogua iffyusaga
5 tvlfogua · ev eletynek mynden
napÿban · Evrevl vala ev magat
foglalnÿa · az clastromnak men
tevl alab valo zolgalatyban ·
es az be rekeztetteknek az az · az so
10 roroknak · menden zolgalatban
az zolgalo leyanyoknak es egyeb
sororoknak zolgalo tarsok vala
ez zent zvz · ev ereenek felette ·
es ev meltossaganak felevtte ·
15 Es meneuel fevllÿvl mul vala
myndeneket nemessegel · anne
ual jncab erevkevdyk vala ma
gat meg alaznÿ · Ez nemesseges
zent zvz[1] · magery kyralnak ne
20 mes leyanÿa · hetet tart vala
az cohnÿan fevz vala az sororok
nak · fazekat mos vala · talakat
mos vala · az halakat meg fa
raÿa vala nagy hydegsegnek
25 jdeÿen · vgÿ hog az nagy jeges

viznek hydegsegeteul · ez gyen
ge zuznek az eu kezenek beure
meg hasadoz vala es ver ky
ju vala az eu kezebeul · es nemy
koron be keutyk vala az eu kezet
az nagy faydalmert · Az cohnyat
meg seupri vala · fat hord vala
hatan · Vyzet mereht vala · e
es eu maga az cohnyara vizy
vala · Egy jdeuben mykoron so
ror sabyna donat vrnak leya
nya feuzne az sorokonak vacho
rara rakot · Jme az fazek meg
gyulada mynden estevl kyben
valanak az rakok · es mykoron
ez soror sabina nem merneye
ky venny az fazekat az zenbeul ·
zent margyt azon azon jdeuben juta
az cohnyara · mykoron ezt lat
naya hog ez soror nem mer
neye ky venny az fazekat · leg
ottan zent margyt azzon az
eu kezet vete az langnak keuze
pyben es ky vona az zennek keu
zepybeul · de zent margyt azzon

viznek hydegsegetevl · ez gyen 23
ge[1] zvznek az ev kezenek bevre 12 r
meg hasadoz vala es ver kÿ
ju vala az ev kezebevl · es nemÿ
5 koron be kevtÿk vala az ev kezet
az nagy faydalmert · Az cohnÿat
meg sevpri vala · fat hord vala
hatan · vÿzet mereht vala · <e>
es ev maga az cohnÿara vizÿ
10 vala · Egy[2] jdevben mykoron so
ror sabÿna donat vrnak leÿa
nya fevzne az sororoknak[3] vacho
rara rakot · jme az fazek meg
gyvlada mÿndenestevl kyben
15 valanak az rakok · es mykoron
ez[4] soror sabina nem merneye
ky venny az fazekat az zenbevl ·
zent margyt azon · azon[5] jdevben juta
az cohnÿara · mykoron ezt lat
20 naÿa hog ez soror nem mer
neye ky venny az fazekat · leg
ottan [.][6] zent margyt azzon az
ev kezet vete az langnak kevze
pyben es ky vona az zennek kev
25 zepybevl · de zent margyt azzon

nak sem kezet sem ruhayanak zeu
ret sem egete meg · Ezeknek felette
ez zent zuz az refectoriumban es ·
hetet tart vala · meg seuprij vala
az refectoriumot aztalhoz zolgal
vala myndeneknek nagy zerel
mel alazatossagal sem ezyk vala
addeg myg az egyeb sororok fel
nem kelnec vala az aztaltul · mij
koron kedeg nem vala myt zolgalny
az sororoknak ebed koron · tahat el
megyen vala az capitulum hazba
es jmadkozyk vala myg az soro
rok fel kelnek vala az aztaltul · Zent
margit azzon kedeg ezyk vala ma
sod aztalnal az zolgalokkal mykep
pen zolgalo lean · ~~Me~~ Nemykoron
ez zent zuz az sororoknak kezeknek
mosadegyoknak vizet moslekyat
ky horgya vala · oh zeretev atyamfy
ay byzonyaban chuda hog az my ke
men zuuenk kette nem reped ez zent
zuznek ev alazatossagat haluan · my
koron my meg gondollyuk · hog my
semmyk vagyonk ev hozza kepest ·

nak sem kezet sem ruhayanak zev 24
ret sem egete meg · Ezeknek felette 12 v
ez zent zvz az refectoriumban es ·
hetet tart vala · meg sevprÿ vala
5 az refectoriamot[1] aztalhoz zolgal
vala myndeneknek nagy zerel
mel alazatossagal sem ezyk vala
addeg mÿg az egyeb sororok fel
nem kelnec vala az aztaltvl · mÿ
10 koron kedeg nem vala myt zolgalnÿ
az sororoknak ebed koron · tahat el
megyen vala az capitulum hazba
es jmadkozyk vala mÿg az soro
rok fel kelnek vala az aztaltvl · Zent
15 margit azzon kedeg ezyk vala ma
sod aztalnal az zolgalokkal mykep
pen zolgalo lean · <Me>[2] Nemykoron
ez zent zvz az sororoknak kezeknek
mosadegyoknak vizet moslekyat
20 ky horgya vala · Oh zeretev atyamfy
ay byzonyaban chuda hog az my ke
men zvuenk kette nem reped ez zent
zvznek ev alazatossaga[3] haluan · mÿ
koron my meg gondollyvk · hog mÿ
25 semmyk vagyonk ev hozza kepest ·

Se maga meeg sem tugynk ma 14
gonkat meg alazny mykeppen ez zent
zuz · Azert mykoron zent margit
azzon egy napon zog zokasa zerent
az mosdo viznek moslekat akarna
ky vinny az refectoriombol · de nem vyhete
el az viznek sokasagaert · Hyua hozza
egy sorort hog segellene neky soror
chenget bodolcy ispannak leyanyat ·
tahat ez soror el mene · es mykoron
jutottak volna az moslekkal az refec
toriomnak kyvevle · Ez meg mondot
soror kezde zent margit azzont ar
chel verny az moslek vizzel · Se ez zent
zuz mynd bekessegel el zenuede es chak
mosoluluan monda zeretev atyamfya
myt myelz · Esmeeg ez nemes zent
zuz meg sepry vala az çart · es az ke
rvlevt auagy ambituyt · es az dorm
toriomot · Azonkeppen az kerteket es ·
meg tyztehgya vala meg sepri vala ·
Mykoron kedeg ez fele alazatos dolgot
nem lel vala ez zent zuz · tahat el me
gyen vala es gyapyat mos vala · Ne
mykoron kedeg gyapyat fon vala ·

de maga meeg sem tugyuk ma[1] 25
gonkat meg alazny mykeppen ez zent 13 r
zvz · Azert mykoron zent margit
azzon egy napon <zog>[2] zokasa zerent
5 az mosdo viznek moslekat akarna
ky vinnÿ az refectoriombol · de nem vyhete
el az viznek sokasagaert · Hÿua[3] hozza
egÿ[4] sorort hog segellene neky soror
chenget bodoldÿ[5] jspannak[6] leÿanyat[7] ·
10 tahat ez soror el mene · es mykoron
jutottak volna az moslekkal az refec
toriomnak kyvevle · Ez meg mondot
soror kezde zent margit azzont ar
chel verny az moslek vizzel · de ez zent
15 zvz mÿnd[8] bekessegel el zenuede es chak
mosoluluan monda zeretev atyamfya
myt myelz · Esmeeg ez nemes zent
zvz meg sepry vala az cart · Es az ke
rvlevt auagy ambitust · es az dor[9]
20 toriomot · Azonkeppen az kerteket es ·
meg tyztehgya vala meg sepri vala ·
Mykoron kedeg ez fele alazatos dolgot
nem lel vala ez zent zvz · tahat el me
gÿen[10] vala es gÿapÿat[11] mos vala · Ne
25 mÿkoron[12] kedeg gÿapÿat[13] fon vala ·

Mykoron kedeg ez zent zuz az dormito
riomot meg seuprij · az sororoknak
meeg agyoknak allyat meg seuprij
tyztehgija vala · de oh zeretev atyamfya
nem chak ezeket tezij vala ez zent zuz ·
de meeg eznek felette az zuksegnek
helyet kyt dunanak hyuonk nagy gya
korta meg tyztehgija vala · annera
hogy mykoron ez alazatos zuz ky ju vala
az zukseg zekbeul az ev ruhay meg
fertez tetuen az nagy rutsagokkal ga
neual · az sororok keuzzul nemelyek
latuan evtet jllyen zeurnyen meg fer
teztetuen · el futnak vala ev elevle ·
de ez zentseges zuz mynd ezeket nagy
zeretettel es alazatossagal tezij vala mynd
ezeket · ugy hogy myndenek chudalkoz
nak vala ev rayta · sem lattatyk vala
ev lenny kyralnak leyanya · de lattatyk
vala lenny valamely vtalatos zemelnek
Jme zeretev atyamfya magerij kyral
nak leyanyanak gyenerevseges elete ·
kerlek gondolyad meg ha te evtet ot
lattad volna · hattad volnae valyon ev
neky ezt myelnij · chak temagad lassad ··

Mykoron kedeg ez zent zvz az dormito 26
riomot meg sevprÿ · az sororoknak 13 v
meeg agyoknak allyat meg sevprÿ
tyztehgÿa vala · de oh zeretev atyamfÿa
5 nem chak ezeket tezÿ vala ez zent zvz ·
de meeg eznek felette az zvksegnek
helyet · kyt dunanak hÿvonk nagy gya
korta meg tyztehgÿa vala · annera
hogÿ mykoron ez alazatos zvz kÿ ju vala ·
10 az zvkseg zekbevl az ev ruhay meg
ferteztetven az nagy rutsagokkal ga
neual · az sororok kevzzvl nemelyek
latuan evtet jllyen zevrnyen meg fer
teztetven · el futnak vala ev elevle ·
15 de ez zentseges zvz mynd ezeket nagy
zererettel es alazatossagal tezÿ vala mynd
ezeket · vgy hogy myndenek chudalkoz
nak vala ev raÿta · sem lattatÿk vala
ev lenny kyralnak leÿanÿa · de lattatyk
20 vala lenny valamely vtalatos zemelnek ·
jme zeretev atyamfya magerÿ kyral
nak leyanyanak gyenerevseges elete ·
kerlek gondolyad meg ha te evtet ot
lattad volna · hattad volnae valyon ev
25 neky ezt mÿelnÿ · chak temagad lassad ·

Mijkoron mynd ezek · es ezekhez asonlok
mijelkettetnenek ez zent zuzben · Az istenij
jrgalmassagmija · Lata az ag ellenseg
bokolbelij erdeug · ez zent zuznek eu ijo
mijelkeudetijt es meg jrijlle · Es az eu
zokot alnoksagyval az zent zuznek ellene
hadat indehta · Mert mijkoron bela
kijral · es eu fija istuan kijral · es cheh kijral
sok haborusagoknak utanna · Erdelnek
hatariban · holot vala az tataroknak
nagij haborgatasa · meg bekeltenek
volna · Es bekessegnek jegere es barat
sagnak jegere · cheh kijral meg aijan
dokoza bela kijrak · mijkeppen zokas tennij
ijo baratoknak · Bela kijral kedeg kijralne
azzonnal euzue · vevek az cheh kijralt
es az dunanak zijgetijn el hozak · mijnd
az zijgetijg · hog hol ez meg mondot
bodog azzonnak chastroma vagijon
rakatuan · Melij chastromban akarak
zent margijt azzont meg latnij mij
keppen eu z keuzelenket · Mijkoron az
cheh kijral latta volna zent margijt
azzont · Legottan az cheh kijral meg
fogattatijek zent margit azzonnak

Mÿkoron mynd ezek · es ezekhez asonlok 27
mÿelkettetnenek ez zent zvzben · Az istenÿ 14 r
jrgalmassagmÿa · lata az ag ellenseg
bokolbelÿ erdevg · ez zent zvznek ev ÿo
5 mÿelkevdetÿt es meg jrÿlle · Es az ev
zokot alnoksagyval az zent zvznek ellene
hadat jndehta · Mert mykoron bela
kÿral · es ev fÿa istuan kÿral · es cheh kyral[1]
sok haborusagoknak vtanna · Erdelnek
10 hatariban · holot vala az tataroknak
nagÿ haborgatasa · meg bekeltenek
volna · Es bekessegnek jegere es barat
sagnak jegere · cheh kÿral meg aÿan
dokoza bela kÿralt[2] · mykeppen zokas tennÿ
15 ÿo baratoknak · Bela kÿral kedeg kÿralne
azzonnal evzve · vevek az cheh kÿralt
es az dunanak zÿgetÿn el hozak · mÿnd
az zÿgetÿg · <hog>[3] hol ez meg mondot
bodog azzonnak chastroma vagÿon
20 rakatuan · Melÿ chastromban akarak
zent margÿt azzont meg latnÿ mÿ
keppen ev <z> kevzelevket · Mÿkoron az
cheh kÿral latta volna zent margÿt
azzont · legottan[4] az cheh kyral meg
25 fogattathek[5] zent margit azzonnak

zepsegeben · mert vala jgen zep zuz
teitel · jol lehet chondras hituan eultev
zettel · De zeeb vala hittel es aitatossagal
Annera ragattatek el ez cheh kyral
zent margit azzonak zepsegeben · hogi
ev magat es orzagat · es mynden ev
tehetseget orzagaual evzve · bela ky
ralnak akaratija es zerzese ala hagija ·
chak hogij zent margyt azzont ev
nekij felesegevl agija · Ez jdevben zent
margyt ~~az~~ azzon vala tyzennyolc
eztendevs · Mykoron bela kyral mon
danaija az cheh kyralnak · hog ez lehe
tetlen volna · hog ev zent margyt azzont
ev nekij felesegevl adnaija · Mert gyer
meksegetevl fogua · zent zerzetben · vr
istennek zenteltetevl · es jmmar predi
cator zerzetnek professyot tevt · be es kevt
Monda az ceh kyral · ennek elevtte es ·
melij felesegem volt · az predicator
zerzetbelij Soror apacha volt · an
nak okaert en ezzel semmyt nem gon
dolok · De maga zent margyt azzonnak
atija bela kyral · gondoluan az bekes
segnek jauat jozagat · es haborusa

zepsegeben · mert vala jgen zep zvz 28
testel · jol lehet chondras hituan evltev 14 v
zettel · de zeeb vala hittel es aitatossagal ·
Annera ragattatek el ez cheh kyral
5 zent margit azzonak zepsegeben · hogÿ
ev magat es orzagat · es mynden ev
tehetseget orzagaual evzve · bela kÿ
ralnak akaratÿa es zerzese ala hagÿa ·
chak hogÿ zent margyt azzont ev
10 nekÿ felesegevl agÿa[1] · Ez jdevben zent
margyt <a.>[2] azzon vala tÿzennÿolc
eztendevs · Mÿkoron bela kÿral mon
danaÿa az cheh kÿralnak · hog ez lehe
tetlen volna · hog ev zent margyt azzont
15 ev nekÿ felesegevl adnaÿa · Mert gÿer
meksegetevl fogua · zent zerzetben · vr
istennek zenteltetevl[3] · es jmmar predi
cator zerzetnek professyot tevt · be eskevt ·
Monda az ceh kÿral · ennek elevtte es ·
20 mely felesegem volt · az predicator
zerzetbelÿ soror apacha volt · an
nak okaert en ezzel semmÿt nem gon
dolok · de maga zent margyt azzonnak
atÿa bela kÿral · gondoluan az bekes
25 segnek jauat jozagat · es haborusa

goknak vezedelmenek le ehnyteseet ·
Jelesevl kedeg az tatarok ellen valo se
gedsegert · Melij tataroknak vijonnan
valo meg terese az jdevben jgen felel
mes vala · es az sok jgeretevkkel meg
gijevzetven · Monda bela kijral · az cheh
kyralnak · Ha az en leyanyom margijt
engevdent ez hazassagra · es papanak
aldomassa meg nijerven · meg tezevm
amijt kerz · Ez jdevben zent margijt
azzon meeg · megnem velomoztatok
vala zent velommal · az az meeg nem
vala feketije · Tahat bela kyral az ev
zvz leyanyahoz mene zent margit azzonhoz ·
kyralne azzonnak jelenuolhtara auagij
elevtte · Jol lehet hog kyralne azzon keues
se enged vala ez menyekevzev zerzesre ·
Kezde dijchijrnij bela kyral az menye
kevzevnek haznalatossagat · Es kezde
mondanij jelentenij papanak engedel
met · hog zent margijt azzon ~~e~~ aka
ragyat adnaya az hazassagra · De ez
zentseges zvz zent margijt azzon · Az
menyey jegesnek zerelmeert · Az fevldij
jegest jmmar masodzer vtala meg ·

goknak vezedelmenek le ehnyteseet · 29
Jelesevl kedeg az tatarok ellen valo se 15 r
gedsegert · Melÿ tataroknak vÿonnan
valo meg terese az jdevben jgen felel
5 mes vala · es az sok jgeretevkkel meg
gÿevzetven · Monda bela kÿral · az cheh
kÿralnak · ha az en leyanyom margÿt
engevdent ez hazassagra · es papanak
aldomassa meg nÿerven · meg tezevm
10 amÿt kerz · Ez jdevben zent margÿt
azzon meeg · megnem velomoztatot
vala zent velommal · az az meeg nem
vala feketÿe · Tahat bela kyral az ev
zvz leyanyahoz mene zent margit azzonhoz ·
15 kyralne azzonnak jelenuolhtara[1] auagÿ
elevtte · jol lehet hog kyralne azzon keues
se enged vala ez menyekevzev zerzesre ·
kezde dÿchÿrnÿ bela kyral az menye
kevzevnek haznalatossagat · Es kezde
20 mondanÿ jelentenÿ papanak engedel
met · hog zent margÿt azzon <·>[2] aka
ragÿat adnaÿa az hazassagra · de ez
zentseges zvz zent margÿt azzon · Az
menÿeÿ jegesnek zerelmeert · Az fevldÿ
25 jegest jmmar masodzer vtala meg ·

Mert elevzer mykoron zent margyt
azzon aleg volna het auagy r yolc
eztendevs Nemevnemev lengel her
cegnek akaryak vala adnya
hazassagra · zent margyt azzonnak
akaragya nekevl · De az vr isten ez
zent zvzet meg oltalmaza · kynek ev
jrgalmassagat ez zent zvz kery vala
hog evtet meg oltalmaznaya kevnye
reguen nagy kenvhullatassal · es sem
mykeppen ezt nem tehetek · Mert az
ev gyermeksegenek elsev jdeetevl folua
mendenkoron valaztot vala tyztasagnak
meg maradasanak jozagaual · meg
valaztas nekevl · az vr istennek zolgal
nij · Mykoron bela kyral · zent mar
git azzont ez menyekevzevert jgen
gyakorta latogatnaya · es sok beze
devket tevt volna azert · hog az ev
zvz leyanyat ez hazassagra hozhat
naya · Zent margyt azzon nagy
tyztessegel es alhatatossagal mykep
pen zvleynek · De magat ez dolgot
meg vtaluan ezenkeppen felele ·
Myt faraztyatok magatokat · ez

Mert elevzer mykoron zent margÿt 30
azzon aleg volna het · auagÿ nÿolc 15 v
eztendevs · Nemevnemev lengel her[1]
<..g.>[2] cegnek akarÿak vala adnÿa[3]
5 hazassagra · zent margÿt azzonnak
akaragÿa nekevl · de az vr isten ez
zent zvzet meg oltalmaza · kynek ev
jrgalmassagat ez zent zvz kery vala
hog evtet meg oltalmaznaÿa kevnye
10 reguen nagÿ kenvhullatassal · es sem
mykeppen ezt nem tehetek · Mert az
ev gyermeksegenek elsev jdeetevl folua ·
mendenkoron valaztot vala tyztasagnak
meg maradasanak jozagaual · meg
15 valaztas nekevl · az vr istennek zolgal
nÿ · Mykoron bela kyral · zent mar
git azzont ez menyekevzevert jgen
gyakorta latogatnaya va<.>la[4] · es sok beze
devket tevt volna azert · hog az ev
20 zvz leyanyat ez hazassagra hozhat
naÿa · Zent margyt azzon nagÿ
tÿztessegel es alhatatossagal mÿkep
pen zvleÿnek · de maga[5] ez dolgot
meg vtaluan · ezenkeppen felele ·
25 Mÿt faraztÿatok magatokat · ez

gyvlevseges dolognak myatta · ez
enne jdevteul fogua · Alhatatossagal
akarom hog meg tugyatok · hog
az en professiomat az en fogadasomat
hytemet melyet en teuttem · es az
en zuzesegemnek tyztasagat · me
lyet en · Az en vram ihs cristusnak ·
meeg kysded koromba · mykeppen
tymagatok jol tugyatok · zuuembeul
lelkembeul vr istennek meg zentel
tem · es az en zerzetemnek tyztasagat ·
Nem chak ez vylagnak dychevsege
ert · de meeg eznek felette sem ele
temert · sem halalomert · auagy
chak egy keuesben sem zegnem meg ·
auagy megnem zeplevsehtenem ·
Tahat bela kyral akarvan meg
tudnya az ev leyanyanak alhata
tossagat monda · Nemdee zeretev
leyanyom te zuleyd vagyonke · es az
istenyi parancholatbol tartozol hogy
engedelmes legy mynekeunk · Mon
da zent margyt azzon · En tegedet
kyralt atyamat · es en vramat ·
es tegedet kyralne azzont anyamat ·

gÿvlevseges dolognak mÿatta · Ez 31
enne jdevtevl fogua · Alhatatossagal 16 r
akarom hog meg tugÿatok · hog
az en professiomat az en fogadasomat
5 hÿtemet melÿet en tevttem · Es az
en zvzesegemnek tÿztasagat · me
lÿet en · Az en vram ihs cristusnak[1] ·
meeg kÿsded koromba · mykeppen
tÿmagatok jol tugÿatok · zvuembevl
10 lelkembevl vr istennek meg zentel
tem · Es az en zerzetemnek tÿztasagat ·
Nem chak ez vylagnak dychevsege
ert · de meeg eznek felette · sem ele
temert · sem halalomert · auagÿ
15 chak egÿ keuesben[2] · sem zegnem meg ·
auagy megnem zeplevsehtenem ·
Tahat bela kÿral akarvan meg
tudnÿa az ev leyanyanak alhata
tossagat · monda · Nemdee zeretev
20 leyanyom te zvleÿd vagÿonke · Es az
istenÿ parancholatbol tartozol hogÿ
engedelmes legÿ mÿnekevnk · Mon
da zent margyt azzon · En tegedet
kÿralt atÿamat[3] · es en vramat ·
25 Es tegedet kÿralne azzont anÿamat ·

es en azzonijomat · Azokba az az olij
dolgogban · mellijek istenzerent · es isten
nel vadnak azokba esmerlek · Azokba
kedeg kijk istennek ellene vadnak ·
sem tegedet kijral atijamnak nem
mondlak · Sem tegedet kijralne azzon
anijamnak nem mondlak · Mert
meg vagijon jruan · Kij el nem ha
gijangijaen erettem atijat anijat · ne
melto en yeam · nem lehet en taneht
vanijom · Latvan bela kijral ev leijanija
nak alhatatossagat el mene ev tevle ·
Egij jdevben mijkoron cheh kijral kevl
det volna magij tijztes kevuetevket
magerij kijralhoz · bela kijralhoz · hog
ev nekij adnaija az ev leijanijat · zent
margijt azzont hazasul · es hog ev es
meg bekelneek vele · Tahat kijralne
azzon hijvata hozza az jdevbelij pro
vincialist frat' marcialist · es monda
nekij · mennijel en jo atijam az en
leijanijomhoz margit hoz · Mert jme
kijral el akarija evtet adnija hazassagra ·
tugijad meg ev nekij akaratijat ·
Tahat az provincialis · kijralne azzon

Es en azzonyomat · Azokba az az olÿ 32
dolgogban · mellÿek istenzerent · es isten 16 v
nel vadnak azokba esmerlek · Azokba
kedeg kÿk istennek ellene vadnak ·
5 sem tegedet kÿral atyamnak nem
mondlak · Sem tegedet kyralne azzon
anÿamnak nem mondlak · Mert
meg vagÿon jruan · kÿ el nem ha
gÿangÿaen[1] erettem atÿat anÿat · ne[m]
10 melto en ream · nem lehet en taneht
vanÿom · latvan bela kyral ev leÿanÿa
nak alhatatossagat el mene ev tevle ·
Egÿ jdevben mÿkoron cheh kÿral kevl
det volna nagy[2] tÿztes kevuetevket
15 magerÿ kÿralhoz · bela kyralhoz · hog
ev neky adnaÿa az ev leyanyat · zent
margÿt azzont hazasvl · es hog ev es
meg bekelneek vele · tahat kyralne
azzon hÿvata hozza az jdevbely pro
20 vincialist frat' marce<a>lost[3] · es monda
nekÿ · mennyel en jo atyam az en
leyanÿomhoz margithoz · Mert jme
kyral el akarÿa evtet adnya hazassagra ·
tugyad meg ev nekÿ akaratÿat ·
25 Tahat az provincialis · kÿralne azzon

nak parancholatya zerent · Juue zent
margit azzonhoz · es hivata hozza
zent margit azont · es meg monda
az ev anyanak jzenetyt neky · az pri
orissanak · olimpiadisnak · es zent
margit azzonnak egy evchche elevt
es jol meg tudakozek az ev akara
tyarol · Tahat bodogsagos zuz zent
margit azzon altalyaban meg felele
es monda az provincialisnak · Tu
gyad azt atyam byzonyal · hogy in
cab zenuedem hog engemet meg
atkozzanak · hognem en ezben en
gednek az en zuleymnek · es sem
mynemev okert nem tezek az en
professyomnak ellene · Egy idevben
esmeeg vg mond vala ez zent zuz
az Sororoknak jelesevl olimpiadisnak
monduan · Annera banthatnak en
gemet az en zuleym ez hazassagal ·
hog el metevm en magamnak
az orromat ayakammal evzve ·
Az ev anyanak meg vgmond · kyralne · vala
azzonnak · ez zent zuz · Azt akarom
hogy mynek elevttev engemet aduatak

nak parancholatÿa zerent · juue zent 33
margit azzonhoz · es hivata hozza 17 r
zent margit azzont · es meg monda
az ev anÿanak jzenetÿt nekÿ · az pri
5 orissanak · olimpiadisnak · es zent
margit azzonnak egy evchche elevt ·
es jol meg tudakozek az ev akara
tÿarol · Tahat bodogsagos zvz zent
margit azzon · altalyaban meg felele
10 es monda az provincialisnak · Tu
gÿad azt atÿam bÿzonyal · hogy jn
cab zenuedem hog engemet meg
atkozzanak · hognem en ezben en
gednek az en zvleÿmnek · es sem
15 mynemev okert nem tezek az en
professyomnak ellene · Egÿ jdevben[1]
esmeeg vg mond vala ez zent zvz
az Sororoknak jelesevl olimpiadisnak
monduan · Annera banthatnak en
20 gemet az en zvleym ez hazassagal ·
hog el metevm en magamnak
az en[2] orromat ayakammal evzve ·
Az ev anyanak meg vgmond vala[3] kyralne
azzonnak · es zent zvz · Azt akarom
25 hogy mÿnek elevttev engemet adnatok

hazassagra · hogy annak eleuttev
az en testemet el metellyetek folton
kent · hognem mynt en · az en hyte
met meg zegnem · Melyet en fogat
tam cristusnak · es annak eleutte
Inkab zenuedek mynden atkot · hog
nem az en fogadasomat meg zeg
neem · Mykoron mynd ezenkeppen
bantatneek ez zent zuz sok ideuktevl
fogua · Mert mynt az legenda vetij
kyrel byzonsagot tezen olimpiadis
zent margit azzonnak daykaija
es mestere · hog mynek vtanna ez
zent zuzet · hozak ide bodog azzonnak
clastromaba ez zygetben · Az vtan
keet eztendevuel · akara az ev atija
ez zent zuzet adnija az cheh kyralnak
es ez ideuteul fogua mynd addeg
myg ez zent zuz levn tyzen nyolc
eztendeus myndenkoron bantateek
az ev atyatul ez meg mondot haza
sagert · de zent zuz myndenkoron
ellene alla es meg vtala · Kynek
okaert hiuata hozza az ideubely
provincialist frat' marcellust ·

hazassagra · hogÿ annak elevttev 34
az en testemet el metellÿetek folton 17 v
kent · hognem mÿnt en · az en hyte
met meg zegnem · Melÿet[1] en fogat
5 tam cristusnak · Es annak elevtte
jnkab zenuedek mynden atkot[2] · hog
nem az en fogadasomat meg zeg
neem · Mykoron mynd ezenkeppen
bantatneek ez zent zvz sok jdevktevl
10 fogua · Mert mÿnt az legenda vetÿ
kyrel byzonsagot tezen olimpiadis
zent margit azzonnak daÿkaÿa ·
es mestere · hog mÿnek vtanna ez
zent zvzet · hozak jde bodog azzonnak
15 clastromaba ez zÿgetben · Az vtan
keet eztendevuel · akara az ev atÿa
ez zent zvzet adnÿa az cheh kyralnak
es ez jdevtevl fogua · mynd addeg
myg ez zent zvz levn tÿzen nÿolc
20 eztendevs mÿndenkoron bantateek
az ev atyatvl ez meg mondot haza
sagert · de zent zvz myndenkoron
ellene alla es meg vtala · kÿnek
okaert hiuata hozza az jdevbelÿ
25 provincialist frat' marcellust ·

Akara es kere zent margit azzonh
hog az zent velommal meg velo
moztatneek · meg feketeeztetneek ·
ez illyen heetsagos es arto okoknak
el tauoztatasaert · Azert el hyvattattanak
az tyztelendeu atyak es nagsagos
vrak · Eztergamy ersek · Es vacy
pispek · Nytray pispek · zent margit
azzonnak feketezesere · Ez zent
zuzet zent margyt azzont · ha
rom sororokkal eu atyafyaynal euc
h cheevel · Nagy tyztessegel es nagy
inneplessel be feketezeek be zentelek
nagy sok i zerzeteussekneк es egy
hazy zemelyeknek jelen voltara ·
pinkest harmad napyan zent
eursebet azzonnak oltara eleut ·
Szenkeppen el ozla pokolbely eurdeugnek
hada · es mynden alnoksagnak zor
galmatossaga kyket zerzet vala
erdeg ez zent tyzta zuznek ellene ·
Ugy hog touabba nem leun ban
tacma zent margit azzonnak
ez illyen fele dolgokrul · Se maga
immar mykoron ez zent zuz ·

Akara es kere zent margit azzont[1] 35
hog az zent velommal meg velo 18 r
moztatneek · meg feketeeztetneek ·
ez illyen heetsagos es arto okoknak
5 el tauoztatasaert · Azert el hyvattattanak
az tyztelendev atÿak es nagsagos
vrak · Eztergamy ersek · Es vacÿ
pispek · Nytray pispek · zent margit
azzonnak feketezesere · Ez <ez>[2] zent
10 zvzet <·>[3] zent margyt azzont · ha
rom sororokkal ev atyafyayual evc
<h> cheevel · Nagy tyztessegel es nagÿ
jnneplessel be feketezeek be zentelek
nagy sok [.][4] zerzetevsseknek es egy
15 hazy zemelyeknek jelen voltara ·
pinkest harmad napyan · zent
evrsebet azzonnak oltara elevt ·
Ezenkeppen el ozla pokolbelÿ evrdevgnek
hada · es mynden alnoksagnak zor
20 galmatossaga kyket zerzet vala
erdeg ez zent tÿzta zvznek ellene ·
vgÿ hog touabba nem levn ban
talma zent margit azzonnak
ez jllÿen fele dolgokrvl · de maga
25 jmmar mykoron ez zent zvz ·

be zenteltetet volna · Vgyan azon ala
zatossagban marada meg · Mert chak
menteul kijsseb dologban es sem hagija
vala eu magat feliyeb valonak meltobnak
tartanija · Soha ez zent zuz senkijt
megnem bantot · Az eu etkeert · auagi
eu jtalaert · auagy valamy zep ede
nert az aztalnal · mykeppen zoka
sok az gyarlo elmeknek · az azzonij
allatoknak · De keuz edenekkel meg
elegedijk vala · es nemykoron meeg
hijtvanb el vetet edenekkel talakkal
tanyerokkal poharokkal elegedijk
vala meg egyebeknek peldaijara
Esmeeg ez zentseges zuz olij jgen
engedelmes vala · hogij valamij
koron valamijt az priorissa keu
zensegel parancholvala · mijn
denkoron ez zent zuz eleb tellyessehij
vala meg mijndennel egyebnel ·
Jgen zeretij vala az sorobrokat
kezensegel · mijnd nagyokat mijnd
kijsdedeket · Ha az sororok keuzzul
valamelijknek atija anija vagy
rokonsaga meg hal vala · Tahat

be zenteltetet volna · vgyan azon ala 36
zatossagban marada meg · Mert chak 18 v
mentevl kÿsseb dologban es sem hagÿa
vala[1] ev magat felÿeb valonak meltobnak
5 tartanÿa · Soha ez zent zvz senkÿt
megnem bantot · Az ev etkeert · auagÿ
ev jtalaert · auagy valamy zep ede
nert az aztalnal · mykeppen zoka
sok az gyarlo elmeknek · az azzonÿ
10 allatoknak · de kevz edenekkel meg
elegedÿk vala · es nemykoron meeg
hytvanb el vetet edenekkel talakkal
tanyerokkal poharokkal elegedyk
vala meg egyebeknek peldaÿara ·
15 Esmeeg ez zentseges zvz olÿ jgen
engedelmes vala · hogÿ valamÿ
koron · valamÿt az priorissa kev
zensegel <v>[2] paranchol vala · mÿn
denkoron ez zent zvz eleb tellyessehtÿ
20 vala meg myndennel egyebnel ·
Jegen zeretÿ vala az sorohrokat
kezensegel · mynd nagyokat mynd
kÿsdedeket · ha az sororok kevzzvl
valamelyknek atÿa anÿa vagÿ
25 rokonsaga meg hal vala · Tahat

ez zent zuz vele euzve siratija vala
es vigaztalya vala euket monduan ·
Akarta volna az ur isten zereteu
atyamfija · hog jnkab ennekeum
teurtent volna ez · hognem teneked ·
Ha kedeg vala mel soror meg be
tegeult es zolosmayat megnem
mondhagya vala · tahat eu el
megyen vala az beteghez · es meg
mongya vala az zolosmat az be
teg eleut · Eijel fel kel vala es vgy
halgatija vala ha valamely soror
nyeg vala · es hozza megyen vala
meg kerdezy vala · Nemelyeknek
bort heveht vala · Nemelyeknek
ruhat melegeht vala · es oda
tezy vala · hol az betegnek faydal
ma vala · Ha kedeg valamely
az sororok keuzzeul meg hal va
la · tahat ez zent zuz mynd addeg
el nem megyen vala az meg
holt sorornak testeteul mygnem
el temettetijk vala · Hanem ot
az holtestuel jmadkozijk vala · es
oly igen siratija vala · nagyoban

ez zent zvz vele evzve siratya vala 37
es vigaztalya vala evket monduan · 19 r
Akarta volna az vr isten zeretev
atyamfya · hog jnkab ennekevm
5 tevrtent volna ez · hognem teneked
Ha kedeg vala mel soror meg be
tegevlt[1] · es zolosmayat megnem
mondhagya vala · tahat ev el
megyen vala az beteghez · es meg
10 mongya vala az zolosmat az be
teg elevt · Eÿel fel kel vala es vgÿ
halgatÿa vala ha vala mely soror
nÿeg vala · es hozza megyen vala
meg kerdezy vala · Nemelyeknek
15 bort heveht vala · nemelyeknek
ruhat melegeht vala · es oda
tezÿ vala · hol az betegnek faydal
ma vala · Ha kedeg valamelÿ
az sororok kevzzevl meg hal va
20 la · tahat ez zent zvz mynd addeg
el nem megyen vala az meg
holt sorornak testetevl mÿgnem
el temettetÿk vala · Hanem ot
az holtestnel[2] jmadkozÿk vala · es
25 olÿ jgen sÿratÿa vala · nagÿoban

hognem mynt ha ev neky testy atya
fija volt volna · Esmeg ez zentseges
zuz vala myndenben zegensegnek
zeretevije es meg tartoija · es igen
zeret vala elnij zegensegben · Evne
ky ruhaija capaija igen o es meg
vala
zakadozot es foltos vala · es nemy
koron ez zent zuz az sarbol vezen va
laky pozto foltokat · es azzal foldozza
vala meg keunteset capijat · Egy
nemevnemev napon jue juue bela
kyral az ev leijanyahoz · Mykoron
eleeben hyvatta volna az ev leyanya
de zent margyt azzon nem mere
menny ev atyanak eleyben · az
ev atyatul valo felteben · hanem
el futa ez zent zuz soror candidaho
es kere ez sorort hog foltot vessen
az ev kentesenek vyara · Ez soror
meg foldoza · mert mynd el zaka
dozot vala az ev kentesenek vya
es ky lachoyg · vala az ev karya
nak husa · eznek vtanna el mene
ev atyahoz · Ez zent zuznek pala
stija vala hituan zakadozot · es

hognem mynt ha ev neky testÿ atÿa 38
fÿa volt volna · Esmeg ez zentseges 19 v
zvz vala myndenben zegensegnek
zeretevye es meg tartoÿa · es jgen
5 zeret vala elnÿ zegensegben · Evne
kÿ ruhaÿa capaÿa vala[1] jgen o es meg
zakadozot es foltos vala · Es nemÿ
koron ez zent zvz az sarbol vezen va
laky pozto foltokat · es azzal foldozza
10 vala meg kevnteset capÿat · Egÿ
nemevnemev napon <juc> juue bela
kyral az ev leÿanÿahoz · Mykoron
eleeben hyvatta volna az ev leÿanÿat
de zent margyt azzon nem mere
15 menny ev atyanak eleÿben · az
ev atyatvl valo felteben · hanem
el futa ez zent zvz soror candidahoz
es kere ez sorort hog foltot vessen
az ev kentesenek vÿara · Ez soror
20 meg foldoza · mert mynd el zaka
dozot vala az ev kentesenek vÿa
es ky lachoÿg · vala az ev karya
nak husa · Eznek vtanna el mene
ev atyahoz · Es zent zvznek pala
25 stÿa vala hituan zakadozot · es

mijkoron latija vala az soror kij
az kevssegnek ruhaijat targija
es ozgija vala · vgmond vala nekij ·
azzonijom enteneked job palastot
adok · vgmond vala zent margit
azzon · nem vgij tegij zeretev
atijamfija · hanem keet hituan
palastot varij evzve es meg fol
dozzad ennekem · azt agijad enne
kem · es azt viselem en · Evnekij
veloma feketije meg avvlt o ·
es ha nekij adnak jo es gyenge
velomot · nem viselij vala meg ·
hanem goromba velomot keer
vala es azt viselij vala · Az zolgalo
leyanijoknak goromba fev fede
leket kerij vala el · es azt viselij
vala · es az evuet az zolgaloknak
agija vala · Evnekij saruij az nagy
hijdegsegnek jdeen mijndenkoron
valanak meg zakadoztak hituanok ·
Ezeket latuan az priorissa vgij
mond vala ez zent zvznek · te ezeket
nem jol tezed · Mert ha ezeket az
te atijad · es anijad tudnaijak · mij

mykoron latya vala az soror kÿ 39
az kevssegnek ruhaÿat targÿa 20 r
es ozgya vala · vgmond vala nekÿ ·
azzonyom en teneked job palastot
5 adok · vgmond vala zent margit
azzon · nem vgy tegy zeretev
atyamfÿa · hanem keet hituan
palastot varÿ evzve es meg fol
dozzad en nekem · azt agyad enne
10 kem · es azt viselem en · Evnekÿ
veloma feketÿe meg avvlt o ·
es ha neky adnak jo es gyenge
velomot · nem viselÿ vala meg ·
hanem goromba velomot keer
15 vala es azt viselÿ vala · Az zolgalo
leyanyoknak goromba fev fede
leket kery vala el · es azt viselÿ
vala · es az evuet az zolgaloknak
agÿa vala · Evnekÿ saruÿ az nagy
20 hydegsegnek jdeen myndenkoron
valanak meg zakadoztak hituanok ·
Ezeket latuan az priorissa vgÿ
mond vala ez zent zvznek · te ezeket
nem jol tezed · Mert ha ezeket az
25 te atÿad · es anÿad tudnaÿak · mÿ

raytonk nagy zemermet tet tenne
nek · vgy mond vala zent margyt
azzon · kerlek tegedet zeretev anyi
am az iesusnak zerelmeert · ha
gyad hog en jgyen tegyek · Ez zent
zuznek ev agya vala egy geken ·
egy hituan lasnok · es egy kys van
kos · nemykoron kedeg egy geken chak
nemykoron egy bevrt tezen vala chak
feye ala az ev jmadkozo helen · Ezen
nyvgozyk vala magery kyralnak
leyanya · Ezeknek felette ez zent zuz
ciliciomot visel vala · Egygyk
ciliciomanak fel reze chinaltatot
lo zevrbevl · es fel reze gyapyvbol
ez ciliciomot gyakorta viselij vala
Mas cilicioma vala · kyt kert vala
az provincialistvl · hog ev nekij chi
naltasson lo farkbol es tehen fark
bol · Ez fele ciliciomot viselij · kara
chon estyn · nagy penteken · bodog
azzonnak mynden viliaya vigilia
yan · es mynden zent apostolochnak
estyn · mynden aduentben · mynd
karachonyg · Azonkeppen az v negve

raytonk nagy zemermet <tet> tenne 40
nek · vgy mond vala zent margÿt 20 v
azzon · kerlek tegedet zeretev anÿ
am az iesusnak zerelmeert · ha
5 gÿad hog en jgyen tegÿek · Ez zent
zvznek ev agÿa vala egÿ geken ·
egÿ hituan lasnok · es egy kys van
kos · nemykoron kedeg egy geken chak ·
nemykoron egÿ bevrt tezen vala chak
10 feÿe ala az ev jmadkozo helen · Ezen
nÿvgozÿk vala magery kyralnak
leÿanÿa · Ezeknek felette ez zent zvz
ciliciomot visel vala · Egÿgÿk
ciliciomanak fel reze chinaltatot
15 lo zevrbevl · es fel reze gyapÿvbol
ez ciliciomot gyakorta vysely vala
Mas cilicioma vala · kyt kert vala
az provincialistvl · hog ev nekÿ chi
naltasson lo farkbol es tehen fark
20 bol · Ez fele ciliciomot viselÿ · kara
chon estÿn · nagy penteken · bodog
azzonnak mynden <viliaya> vigilia
ÿan · es mynden zent apostolochnak
estÿn · mynden aduentben · mÿnd
25 karachonÿg · Azonkeppen az <v> negven

napokban hanuazo zerdatul mijnd
husuetijk ciliciomot visel vala · sem
az ev ruhaijat megnem valtoztagija
vala akar melij jgen meg nehezeult
es fereknek tetevnek mijatta · sem
feijet megnem mosta nagij zom
batijg · Eznek feleutte mijnden hetben
cheteurtektel fogua vasarnapijg
mijndekoron ciliciomot visel vala ·
es ez ciliciomnak alola visel vala
mijndenkoron vasbol chinalt evuet
kijvel evuechzij zorehgija vala
magat nagij kemensegel · melij
vas ew meeg maes ez chastromba
vagijon · De maga az evreuk kegel
mes vr isten · az ev zerelmes jege
set · az ev ciliciomanak · es az fer
geknek kemen geutrelmereul · Ezen
keppen vigaztala meg · Mert va
la egij frater · zent ferenc zerzetij
beul · hog melij frat' jgen nagij hij
rev vala az ev fraterij eleut · es kij
ralnak kijralne azzon eleut · Monda
ez frat' ez nagij hijrev atija · kijral
nak · kijralne azzonnak · es ev zer

napokban hanuazo zerdatvl mÿnd 41
husuetÿk ciliciomot visel vala · sem 21 r
az ev ruhayat megnem valtoztagÿa
vala akar melÿ jgen meg nehezevlt
5 es fereknek tetevnek mÿatta · sem
feyet megnem mosta nagÿ zom
batÿg · Eznek felevtte mynden hetben ·
chetevrtektel fogua vasarnapÿg
myndekoron ciliciomot visel vala ·
10 es ez ciliciomnak alola visel vala
myndenkoron vasbol chinalt evuet
kÿvel evuechzÿ zorehgÿa vala
magat nagy kemensegel · melÿ
vas ew meeg maes ez chastromba
15 vagÿon · de maga az evrevk kegel
mes vr isten · az ev zerelmes jege
set · ez ev ciliciomanak · es az fer
geknek kemen gevtrelmerevl · Ezen
keppen vigaztala meg · Mert va
20 la egÿ frater · zent ferenc zerzety
bevl · hog melÿ frat' jgen nagÿ hÿ
rev[1] vala az ev fratery elevt · es kÿ
ralnak kyralne azzon elevt · Monda
ez frat' ez nagÿ hyrev atÿa · kyral
25 nak · kÿralne azzonnak · es ev zer

zetebeli fratereknek · es predicator zer
zetebeli fratereknek · es egyeb sok vrak
nak eleutte · hog vr istenteul volt evne
kij meg mutatuan · hogij zent margit
azzonnak ev fergeij tetevij az ev ruha
ijaban lattatnak vala fordultatnij
mijnd feyerseges genge · Esmeg meg
vigaztaltatek ez zent zuz · Mykoron zent
tamas martirrol kantuariai ersek
reul jgen sok chudakat hallot volna ·
mykeppen ez zent tamas nijakatul
fogua bokaijg kemenseges ciliciomot
viselt volna · es mykeppen azzonij
onk maria varrotta volna meg
nekij ciliciomat · mykeppen meg va
gyon jruan zent tamasnak eletijbe ·
Azert zent margit azzon ezeket hal
uan jgen meg ereusehtetijk vala
es vigan zenuedij vala az ciliciom
nak geutrelmet · mert ez zent zuz
viselte az ciliciomot tyzenket ezten
deus koratul fogua mijnd holtijg ·
ez felyul meg mondot keppen · hala
lanatt eleutte chak harmad nappal
vete le rola ez zent zuz · Az ciliciomot

zetebeli fratereknek · es predicator zer 42
zetebeli fratereknek · es egyeb sok vrak 21 v
nak elevtte · hog vr istentevl volt evne
kÿ meg mutatuan · hogÿ zent margÿt
5 azzonnak ev fergeÿ tetevÿ az ev ruha
ÿaban lattatnak vala fordultatnÿ
mÿnd feyerseges genge · Esmeg meg
vigaztaltatek ez zent zvz · Mykoron zent
tamas martirrol kantuariai ersek
10 revl jgen sok chudakat hallot volna ·
mykeppen ez zent tamas nÿakatvl
fogua bokaÿg kemenseges ciliciomot
viselt volna · es mykeppen azzony
onk maria varrotta volna meg
15 nekÿ ciliciomat · mykeppen meg va
gyon jruan zent tamasnak eletÿbe ·
Azert zent margit azzon ezeket hal
uan jgen meg erevsehtetÿk vala
es vigan zenuedÿ vala az ciliciom
20 nak gevtrelmet · mert ez zent zvz
viselte az ciliciomot tyzenket ezten
devs koratvl fogua mynd holtyg ·
ez felyvl meg mondot keppen · hala
lanak[1] elevtte chak harmad nappal
25 vete le rola ez zent zvz · Az ciliciomot

kyrel byzonsagot teuttenek az jdeu
beli sororok · Mykoron egy jdeuben
zent margit azzon · Nemely fraterek
teul es sororoktul · kyk keues byzonsa
got vettek volt az kemen eletreul · Er
re hozattatneek auag kerettetneek ·
kenyereulet keppen · hog ez nagy ke
meny eletben eu maganak le zalleh
tana az az hog jl kemeny eletet ne
viselne · es hog hozzab jdeyg teubbet
erdemelhetne auagy teub erdemet
geuhthetne · ha eu magaual keu
nyereuletevsben myelkeudneek · es
hog eunen maganak meltosagos
voltaert · Ennere magat megne
vtalnaija ffelele ezeknek zent mar
gyt azzon · Valaky tugya magat
Sokaijg elny · le zallehon maganak
es hallogassa holnapozza azt ammy
myelkedhetneek · En kedeg nem tu
dom myg elek · es ha keues jdeu
nek vtanna engemet el vezen az
teremtem ez velagbol · Mert tyz
tessegeket auagy kenyereusegeuket ·
es felette valo hetsagos nyugodalma

kyrel byzonsagot tevttenek az jdev 43
beli sororok · Mykoron egÿ jdevben 22 r
zent margit azzon · Nemelÿ fraterek
tevl es sororoktvl · kÿk keues byzonsa
5 got vettek volt az kemen eletrevl · Er
re hozattatneek · auag kerettetneek ·
kenyerevlet keppen · hog ez nagÿ ke
menÿ eletben ev maganak le zalleh
tana az az hog il kemeny eletet ne
10 viselne · es hog hozzab jdeÿg tevbbet
erdemelhetne auagy tevb erdemet
gevhthetne · ha ev magaual kev
nyerevletevsben mÿelkevdneek · es
hog evnen maganak meltosagos
15 voltaert · Ennere magat megne
vtalnaÿa ffelele ezeknek zent mar
gÿt azzon · valakÿ tugÿa magat
sokaÿg elnÿ · le zallehon maganak
es hallogassa holnapozza azt ammÿ
20 myelkedhetneek · En kedeg nem tu
dom mÿg elek · Es ha keues jdev
nek vtanna engemet el vezen az
teremtem ez velagbol · Mert tÿz
tessegeket auagÿ kenyerevsegevket[1] ·
25 es felette valo hetsagos nÿvgodalma

kat zernyew rut keresny clastrom
ba · Mert az calastrom nem azok
nak helyek es lakodalmok · kyk ez
jelen vale jokat · ez velagy jokat ke
resyk · hanem azoke kyk az juven
dew menyey jokat keresyk · Ezenkep
pen ez zent zuz · Az ew neky zolokat ·
jllyen ijokra kyket ewtezen vala · auagy
ijobbakra hozza vala ewket · Vala egy
frater predicator zerzetbely · ky ez
ijdewben prouincialis vala · Ez pro
vincialis gyakorta gondolkodyk va
la · es az vr istent nagy aytatossag
gal kery vala · hog meltolnaya neki
meg mutatny meg jelenteny ·
hog my volt az regy zent atyak
nak tewkelletewssegek · kynek my
atta mentenek jllyen jgen fel · az
jozagos myelkewdetewknek teteere
es az vr istennek jllyen nagy edes
seges esmeretyre · mykeppen ew
rolok az zent jras targyo mongya
Tahat ez prouincialisnak hozza
tatyk es muttatek egy kenw aran
betewkel jratot · es mondatek ez pro

kat zernyev rut keresnÿ clastrom 44
ba · Mert az calastrom nem azok 22 v
nak helyek es lakodalmok · kÿk ez
jelen valo jokat · ez velagÿ jokat ke
5 resÿk · hanem azoke kÿk az juven
dev menyey jokat keresÿk · Ezenkep
pen ez zent zvz · Az ev nekÿ zolokat ·
jllÿen ÿokra kÿket ev tezen vala · auagÿ
ÿobbakra hozza vala evket · vala egy
10 frater predicator zerzetbelÿ · ky ez
ÿdevben prouincialis vala · Ez pro
vincialis gyakorta gondolkodÿk va
la · es az vr istent nagy aytatossag
gal kerÿ vala · hog meltolnaÿa nekÿ
15 meg mutatnÿ meg jelentenÿ ·
hog mÿ volt az regy zent atyak
nak tevkelletevssegek · kÿnek mÿ
atta mentenek jllyen jgen fel · az
jozagos myelkevdetevknek teteere ·
20 es az vr istennek jllÿen nagy edes
seges esmeretÿre · mykeppen ev
rolok az zent jras targya mongÿa ·
Tahat ez provincialisnak hozza
tatÿk es muttatek egÿ kenv aran
25 betevkel jratot · es mondatek ez pro

vincialisnak · kelyfel frater es ol
vassad ezt · Melij frater legottan
meg oluasa · es ezek valanak jruan
az keunben · Ez az regij zent atijak
nak teukelletevssegeuk · istent
zeretnije · Eunen magat meg
vtalnij · Senkijt meg nem vtalnij
Senkijt meg nem jtijlnij · Ezenkep
pen ez latas el enezek · es ez frater
fel serkene ev almabol · kezde ez
lecket gijakorta mondanij hog el ne
felednije · Mijkoron ez frater egij
jdeuben · zent margijt azzonnak
lelkij epeuletnek okaert · ez istenij
jelenetevt meg mondanaija · Ez
zentseges zuz olij jgen hozza vona
ez tanolsagot · hog ez jdeteul fogua
az vr istennek zerelmeben menere
tehetij vala · geryedetevsb vala hog
nem az elevt · Es az vr istennek
felelmebe annera haznala · hog
levn eunen maganak jeles nagij
meg vtaloija chudalatos keppen ·
Mijnden ember auagij soror ellen
fel kel vala tijztes es vijg tijztessegel

vincialisnak · kelyfel frater es ol 45
vassad ezt · Melÿ frater legottan 23 r
meg oluasa · es ezek valanak jruan
az kevnben · Ez az regÿ zent atÿak
5 nak tevkelletevssegevk · istent
zeretnÿe · Evnen magat meg
vtalnÿ · Senkÿt meg nem vtalnÿ ·
Senkÿt meg nem jtÿlnÿ · Ezenkep
pen ez latas el enezek · es ez frater
10 fel serkene ev almabol · kezde ez
lecket gÿakorta mondanÿ hog el ne[1]
felednye · Mykoron ez frater egÿ
jdevben · zent margÿt azzonnak
lelkÿ epevletnek okaert · ez istenÿ
15 jelenetevt meg mondanaÿa · Ez
zentseges zvz oly jgen hozza vona
ez tanolsagot · hog ez jdetevl fogua
az vr istennek zerelmeben menere
tehetÿ vala · geryedetevsb vala hog
20 nem az elevt · Es az vr istennek
felelmebe annera haznala · hog
levn evnen maganak jeles nagÿ
meg vtaloÿa chudalatos keppen ·
Mynden ember auagy soror ellen
25 fel kel vala tÿztes es vÿg tÿztessegel

Senkinek eletijt ez zent zuz i anagy
eletinek erdemet tudakozuan megne
jtijli vala · de euuen magat alaza
tossagban vaslaluan foglaluan · mel
alazatossagot tud vala lennij · mijn
den jozagos mijelkeudeteuknek
anijanak es eurizeuenek · Ezeben
forgatija vala gyakorta · es neha
egyebekel es bezellij vala · Az eu
nemzetenek eleijnek eleteket · es
eleteuknek zentseget · Az az zent
istuan kyralnak eletijt · kij vala
mageroknak elseu kyralija es apo
tola · kijnek hitijt · es kerezijen hijt
nek predicacijoyat · kijuel az eu
nemzetet az pogan magerokat
meg fordehta · az baluanijoknak
jmadasatul · Mijkeppen anija zent
egyhaz hirdetij jelentij · Es meg
gondolija vala zent jmreh ar hercheg
nek es eu eletijt · es eu zentseges
i zuzesseget · kijnek mijkoron volna
nemesseges jegese · geurek chazar
nak leijanija · istenteul nekij meg
jelentetek · es az eu jegesenel zep

Senkinek eletÿt ez zent zvz [.][1] auagÿ 46
eletinek erdemet tudakozvan megnem 23 v
jtÿli vala · de evnen magat alaza
tossagban vaslalvan foglaluan · melÿ
5 alazatossagot tud vala lennÿ · mÿn
den jozagos myelkevdetevknek
anÿanak es evrizevenek · Ezeben
forgatÿa vala gyakorta · es neha
egyebekel es bezellÿ vala · Az ev
10 nemzetenek eleÿnek eleteket · es
eletevknek zentseget · Az az · zent
istuan kyralnak eletÿt · ky vala
mageroknak elsev kyralÿa es apos
tola · kÿnek hitÿt · es kerezyen hÿt
15 nek predicacyoyat · kÿvel az ev
nemzetet az pogan magerokat
meg fordehta · az baluanyoknak
jmadasatvl · mykeppen anya zent
egyhaz hirdety jelentÿ · Es meg
20 gondolÿa vala zent jmreh <er> hercheg
nek es ev eletÿt · es ev zentseges
<·> zvzesseget · kynek mykoron volna
nemesseges jegese · gevrek chazar
nak leyanÿa · istentevl neky meg
25 jelentetek · es az ev jegeseuel zep

pleutelen meg tartak az tyztasagnak
zuzesseget · ev eleteknek mynden napiban ·
mykeppen az ev jegese · zent jmrehnek
halala vtan meg byzonehta · Esmeeg
ez zent zuz · meg gondolya vala · zent
lazlo kyralnak eletyt · hogky mager
orzagnak dichevsseges byrodalmat
es oltalmazast zolgaltatuan · az po
puztehtoknak ole ellene · jelesevl
poganoknak ellene · de maga azert
ez zent kyral gyakorta · alamisna
adasokba · kyraly jgassagokba · es
jmadsagokba · es egyeb jozagos my
elkevdetevkben magat foglaluan ·
meeg ennek felette az testnek nyv
godalmat el veuen · az eyet viselij
vala alom nekevl · kinek ev zentse
gerevl byz insagot teznek mynd
ez maynapyg · Az gyogyvlasoknak
gyakorta valo jo tetelij · Esmeeg
meg gondolya vala zent margit
azzon · zent ersebet azzonnak · az
ev baratyanak · es zerelmes nenye
nek zentseges eletyt · Kynek zent
seges erdemeuel mynd tellijes anya

plevtelen meg tartak az tÿztasagnak 47
zvzesseget · ev eleteknek mÿnden napiban · 24 r
mykeppen az ev jegese · zent jmrehnek
alala[1] vtan meg bÿzonehta · Esmeeg
5 ez zent zvz · meg gondolya vala · zent
lazlo kÿralnak eletyt · hogkÿ mager
orzagnak dichevsseges byrodalmat
es oltalmazast zolgaltatuan · az <po>
puztehtoknak [.]le[2] ellene · jelesevl
10 poganoknak ellene · de maga azert
ez zent kyral gÿakorta · alamisna
adasokba · kÿralÿ jgassagokba · es
jmadsagokba · es egyeb jozagos my
elkevdetevkben magat foglaluan ·
15 meeg ennek felette az testnek nÿv
godalmat el veuen · az eÿet viselÿ
vala alom nekevl · kinek ev zentse
gerevl byzonsagot[3] teznek mynd
ez maÿ napÿg · Az gyogyvlasoknak
20 gÿakorta valo jo tetelÿ · Esmeeg
meg gondolÿa vala zent margit
azzon · zent ersebet azzonnak ·
ev baratyanak · es zerelmes nenye
nek zentseges eletÿt · kynek zent
25 seges erdemeuel mynd tellÿes anÿa

zent egyhaz · Nagy evremel tyztely ·
Illyen fele gondolatokban es zolasok
ban foglalya vala magat ez zent
zuz · es nagy magas far fazkodasokat
vonzon vala · az ev zuuenek belsev
rezebevl · kery vala ez zenteknek
esedevzesevket · hogy ev erdemeknek
myatta · es istenÿ ayandoknak ma
laztnak myatta · erdemlene lenny
ev nÿomoknak es erdemeknek kev
uetevÿe · Ez zentsegeszuznek · zent
margit azzonnak · vala nagÿ
kenyerevlety az beteg sororokhoz ·
mely betegek gyakorta sokan va
lanak · az sororoknak sok voltoker
vgy hogy az nagy kenyerevlet mya
es az nag alazatossagmya · Nem
lattatÿk vala lenny kyraly zuznek
es gyengeseges zuznek lenny ·
de mendenecnek anyanak es day
kayanak byzonyehtatneek lenny ·
Mert az ev zerenek zolgalatyaz
felet · gyakorta meg latogatya
vala az betegevket · Meg mossa
vala feyeket es labokat

zent egÿhaz · nagÿ evremel tÿztelÿ · 48
jllÿen fele gondolatokban es zolasok 24 v
ban foglalÿa vala magat ez zent
zvz · es nagÿ magas <far> fazkodasokat
5 vonzon vala · az ev zvuenek belsev
rezebevl · kerÿ vala ez zenteknek
esedevzesevket · hogÿ ev erdemeknek
mÿatta · es istenÿ ayandoknak ma
laztnak mÿatta · Erdemlene lennÿ
10 ev nÿomoknak es erdemeknek kev
uetevÿe · Ez zentseges[1] zvznek · zent
margit azzonnak · vala nagÿ
kenyerevlety az beteg sororokhoz ·
mely betegek gÿakorta sokan va
15 lanak · az sororoknak sok voltokert ·
vgy hogy az nagy kenyerevlet mÿa ·
es az nag alazatossagmÿa · nem
lattatÿk vala lennÿ kyraly[2] zvznek
es gyengeseges zvznek lenny ·
20 de mendenecnek · anÿanak es daÿ
kayanak byzonyehtatneek lennÿ ·
Mert az ev zerenek zolgalatÿa
felet · gyakorta meg latogatÿa
vala az betegevket · Meg mossa
25 vala feyeket es labokat az betegek

nek · es mykoron zvkseges vala
az ev haijokat ev feyekrel tulaijdon
kezeeuel el nyry vala · Chak egyzer
egy delben het betegnek nijre el
haijokat · Meg tyztehgija vala az
betegevknek ev ruhaijokat · es meg
vety vala agijokat · ha mykoron
vala mely beteg veet okad vala ·
es ez zent zvz hamar valamy eden
nem lelhet vala · tahat zent mar
git azzon markat targija vala
az beteg eleyben · es azdan veet
vala · Igyen evrevmest es nagy
zerelmel zolgal vala az betegevk
nek · es meg kery vala az prio
rissatvl engedelmessegben · hog ev
zolgalhatna akoron az betegevknek
mykoron vagyon zernyeb Idev
nagy hydegseg · nag saar · nagy
essev · es nagy ho · gyakorta ez zent
zvz · evnen maga vizet mereht
valaky az kvtbol es az cohnyara
horgya vala meg heueyty vala ·
es az vtan megevmaga altal hor
gija vala az vduaron · az betegevk

nek · es mykoron zvkseges vala 49
az ev haÿokat ev feyekrel tulaÿdon 25 r
kezeeuel el nyry vala · Chak egyzer
egy delben het betegnek nÿre el
5 haÿokat · Meg tyztehgÿa vala az
betegevknek ev ruhayokat · es meg
vety vala agÿokat · ha mykoron
vala mely beteg veet okad vala ·
es ez zent zvz hamar valamy edent
10 nem lelhet vala · tahat zent mar
git azzon markat targÿa vala
az beteg eleyben · es azban veet
vala · jgyen evrevmest es nagÿ
zerelmel zolgal vala az betegevk
15 nek · es meg kerÿ vala az prio
rissatvl engedelmessegben · hog ev
zolgalhatna akoron az betegevknek ·
mykoron vagyon zernyeb jdev
nagÿ hydegseg · nag saar · nagy
20 essev · es nagy ho · gyakorta ez zent
zvz · evnen maga vizet mereht
valaky az kvtbol es az cohnÿara
orgya[1] vala meg heueytÿ vala ·
es az vtan meg evmaga altal hor
25 gÿa vala az vduaron · az betegevk

hazaban az in firmariaban · es meg
ferezti vala evnen kezeevel · az bete
gevket · Egy Idevben az zolgalo le
yanyok kezzvl eggyk meg betegev
le hallalra · Mely betegnek mynden
teste igen varas es igen veres
vala · vg hog egyebek vtalnak
vala ev vele bannij · de zent mar
git azzon el mene es ez zegen be
teget meg ferezte evnen kezevel ·
es meg mosa feyet · es meg nyre
feyet · ezenkeppen nagy zeretettel
zolgala neky · Esmeeg vala egy
Soror kynek ev torkat kel vala
be kevtnij tehen ganeval · kyt az
sororok vtaluan senkij be nem
kevte az betegnek torkat hanem
chak zent margit azzon · Esmeeg
egy Idevben egy beteg Soror keva
na ennij dizno belt · elmene zent
margit azzon es meg zerze az dizno
belt · mykoron meg hoztak volna
az dizno belt · Adak zent margit
azzonnak az dizno belit ganeaval
evzue mykeppen az diznobol ky vettek

hazaban az in firmariaban · es meg 50
fereztÿ vala evnen kezeeuel · az bete 25 v
gevket · Egÿ jdevben az zolgalo le
yanyok kezzvl eggÿk meg betegev
5 le hallalra · mely betegnek mynden
teste jgen varas es jgen veres
vala · vg hog egyebek vtalnak
vala ev vele bannÿ · de zent mar
git azzon el mene es ez zegen be
10 teget meg ferezte evnen kezeuel ·
es meg mosa feyet · es meg nyre
feyet · ezenkeppen nagy zeretettel
zolgala neky · Esmeeg vala egÿ
Soror kynek ev torkat kel vala
15 be kevtnÿ tehen ganeual · kÿt az
sororok vtaluan senkÿ be nem
kevte az betegnek torkat[1]· hanem
chak zent margit azzon · Esmeeg
egy jdevben egÿ beteg soror keua
20 na ennÿ dizno belt · elmene zent
margit azzon es meg zerze az dizno
belt · mykoron meg hoztak volna
az dizno belt · Adak zent margit
azzonnak az dizno belit ganeaual
25 evzue mykeppen az diznobol ky vettek

vala · de ez zent zuz nagy alaza
tossagal el veue · es meg tijztehta
meg chinala · el viue az betegnek ·
de mykoron az ev ruhaij meg ru
tehtattanak volna az vndoksagokal
le nem vete azert ev rola az ev
ruhaijat · hanem ezenkeppen meg
visele · semmynemev alazatos dolgot
nem zegelij vala tennij · gyakorta
ez zent zuz meg sevpri vala az beteg
hazat · es az zuksegnek helet az be
tegevket · es ennek fevlevtte belevl es
meg tyztehgya vala · Esmeeg egij
idevben zent margit azzon · hust
sut vala az betegeknek · es monda
nekij soror benedicta istuan vrnak
leijanija · Azzonyom agyad ennekem
az hust en meg sutem a mert nem
illic hog te sussed · Monda zent mar
git azzon · ha te sutned meg tijed
volna az erdeme · de en nem aka
rom el veztenem az en erdememet ·
azert nem adom nekevd · gyakor
korta mykoron ez zent zuz az bete
geknek zolgal vala · az ruhaijat

vala · de ez zent zvz nagy alaza 51
tossagal el veue · es meg tÿztehta 26 r
meg chinala · el viue az betegnek ·
de mykoron az ev ruhay meg ru
5 tehtattanak volna az vndoksagokal
le nem vete azert ev rola az ev
ruhaÿat · hanem ezenkeppen meg
visele · semmynemev alazatos dolgot
nem zegelÿ vala tennÿ · gyakorta
10 ez zent zvz meg sevpri vala az beteg
hazat · es az zvksegnek helet az be
tegevket · es ennek fevlevtte belevl es
meg tyztehgya vala · Esmeeg egÿ
jdevben zent margit azzon · hust
15 sůt vala az betegeknek · es monda
nekÿ soror benedicta istuan vrnak
leÿanÿa · Azzonyom agyad ennekem
az hust en meg svtem a mert nem
illic hog te sussed · Monda zent mar
20 git azzon · ha te sutned meg tÿed
volna az erdeme · de en nem aka
rom el veztenem az en erdememet ·
azert nem adom nekevd · gÿa<kor>
korta mykoron ez zent zvz az bete
25 geknek zolgal vala · az ruhaÿat

fel vonogatija vala vgy jar vala
az nagy sarban hoban · gyakorta
ez genge zuz le esyk vala esmeg fel
kel vala · vgy zolgal vala · evneky ru
haija nemykoron mynd terdig meg
Sarosul vala · de azert ev vala le nem
vetij vala · hanem azonkeppen vise
lij vala es azzonkeppen eijel es benne
hal vala · Mykoron az betegevk hust
ej eznek vala · zent margit azzon
el megen vala az portara · es vgy
ker vala hust az betegevknek · es
tezy vala kys teknevben · es el vizy
vala az ev feyen · es meg fevzij
vala nekyk · Egy napon mykoron
zent margit azzon · vinne egy
fazekat tellijes tykvssal az betegevk
nek · es mykoron menne az coh
nyarol az nagy hoban · az beteg
hazban · le esek ez zent zuz az nagy
hoban · es el devle az eteknek ev leve
capaija vijara · fel kele ez zent zuz
az nagy hobol nag bekessegel · es el
vive az etket az betegeknek · Esmeg
egy idevben zent margit azzon el

fel vonogatÿa vala vgy jar vala 52
az nagy sarban hoban · gyakorta 26 v
ez genge zvz le esyk vala esmeg fel
kel vala · vgy zolgal vala · Evneky ru
5 haÿa nemykoron mynd terdig meg
sarosvl vala · de azert ev rola le nem
vetÿ vala · hanem azonkeppen vise
lÿ vala es azzonkeppen eÿel es benne
hal vala · Mykoron az betegevk hust
10 <e.> eznek vala · zent margit azzon
el megen vala az portara · es vgÿ
ker vala hust az betegevknek · es
tezy vala kys teknevben · es el vizÿ
vala az ev feyen · es meg fevzÿ
15 vala nekyk · Egy napon mykoron
zent margit azzon · vinne egÿ
fazekat tellÿes tÿkvssal az betegevk
nek · es mykoron menne az coh
nyarol az nagy hoban · az beteg
20 hazban · le esek ez zent zvz az nagÿ
hoban · es el devle az eteknek ev leue
capaya vÿara · fel kele ez zent zvz
az nagÿ hobol nag bekessegel · es el
vive az etket az betegeknek · Esmeg
25 egy jdevben zent margit azzon el

mene egy Sororral hussert az bete
geknek · es mykoron nem volna
myben el hoznyk az hust · zent
margit azzon le vete az ev scapu
larat es le teue az feuldre · bele ta
kara az hust · mykoron jutottak
volna mynd ketten az cohnaÿra
ez sorornak ev scapulara meg
vndokult vala az hustol · de zent
margit azzonnak ev scapulara
tiztan meg maradot vala · ta
hat ez soror kezde meg zomorodnÿ
es meg haborodny · meg haragodnÿ
zent margit azzon ellen · zent mar
git azzon kedeg mosoloduan mon
da az sorornac · myert haraguttal
meg · en jol tudom mÿt gondolz
te mastan · es meg meg monda
mynd zent margit azzon · vala
myt ez soror gondolt vala · de
mykoron ez gengesegen zuz meg
betegedik vala · nem mongÿa va
la meg · hanem el tury vala · hog
megne bantatneek az ev zokot dol
gyban es az ev zolgalatÿban ·

mene egy sororral hvssert[1] az bete 53
geknek · es mykoron nem volna 27 r
myben el hoznyk az hust · zent
margit azzon le vete az ev scapu
5 larat es le teue az fevldre · bele ta
kara az hust · mykoron jutottak
volna mynd ketten a cohnaÿra[2]
ez sorornak ev scapulara meg
vndokvlt vala az hustol · de zent
10 margit azzonnak ev scapulara
tiztan meg maradot vala · ta
hat ez soror kezde meg zomorodnÿ
es meg haborodny · meg haragodnÿ ·
zent margit azzon ellen · Zent mar
15 git azzon kedeg mosoloduan mon
da az sorornac · myert haraguttal
meg · en jol tudom mÿt gondolz
te mastan · es meg <meg> monda
mynd zent[3] margit azzon · vala
20 myt ez soror gondolt vala · de
mykoron ez gengeseges zvz meg
betegedik vala · nem mongÿa va
la meg · hanem el tvry vala · hog
megne bantatneek az ev zokot dol-
25 gyban es az ev zolgalatÿban ·

Egy Idevben zent margit azzon levn
igen beteg · neguen napiglan · es va
la ev rayta veer has · mynd ez neg
ven napiglan el zenuede ez nehez
betegseget · es mynden zolgalatot
be tellyessehte az refectoriumban
es betegeknel mykeppen egebe
koron · Annera meg alazza vala ev
magat az priorissanak · hog vala
myt az porissa paranchol vala · Azt
elevzer ev akarya vala be tellyesel
teny · Es ha valamely soror evma
gat meg vonza vala az kevzen
seges dologtul kyt az porissa pa
ranchol vala tenny · Tahat ez zent
zuz meg erevsehty evtet · Jo peldat
aduan ev neky ·
Vala egy Soror · ky ne[illegible] va
la soror evrsebet · ez vala igen
veen · Ez soror evrsebet esek nagy
hozzu korsagban tyzen nyolc ezten
deyg · es Juta annye erevtelensegre
es veer hasra · es vetesre semmyt
nem emezhet vala · Vgy hogy ev
magat fel nem indedhagya az

Egÿ jdevben zent margit azzon levn 54
jgen beteg · neguen napiglan · es va 27 v
la ev raÿta veer has · mÿnd ez neg
ven napiglan el zenuede ez nehez
5 betegseget · es mynden zolgalatot
be tellyessehte az refectoriumban
es betegeknel mykeppen egeb<evt>
koron · Annera meg alazza vala ev
magat az priorissanak · hog vala
10 myt az þorissa paranchol vala · Azt
elevzer ev akarya vala be tellyeseh
tenÿ · Es ha valamelÿ soror evma
gat meg vonza vala az kevzen
seges dologtvl kÿt az þorissa pa
15 ranchol vala tennÿ · Tahat ez zent
zvz meg erevsehtÿ evtet · jo peldat
aduan ev nekÿ ·
vala egy Soror · ky neueztetyk va
la soror evrsebet · ez vala jgen
20 veen · Ez soror evrsebet esek nagÿ
hozzv korsagban tÿzen nÿolc ezten
deÿg · es juta annye erevtelensegre
es veer hasra · es vetesre semmyt
nem emezhet vala · vagÿ hogÿ ev
25 magat fel nem jndedhagya az

agybol · tahat nemely napon az
sororok Igen meg farattanak vala
es senky nem akara neky segellenij
az az · az betegnek · De zent margit
azzon mene az priorissahoz · es meg
kere az porissatul engedelmessegret
hog ew bannyek az zegen betegel ·
Az porissa kedeg neky meg engede ·
es hagija hogy egy tarsot vegyen
vele · Zent margit azzon kedeg hij
va el vele Soror alinchat aykay
peter vrnak leyanyat · Mykoron
el mentenek volna mynd ketten ·
Tahat zent margit azzon fel emele
az agybol az zegen regy veen be
teget evnen kezeuel · es teue egy
samel zekre ~~eg kerek veremre~~
Es tahat az nagy dohossagert · es
wer hasnak · es vetesnek vtala
tossagaert Soror alincha fel felv
re vona magat · elnem zenved
hete az nagy dohossagot · Ezeket
latuan zent margit azzon · Monda
az sorornak · zeretew atyamfya
[illegible]te elnem zennedhetevd menyel

agybol · tahat nemely napon az 55
sororok jgen meg farattanak vala 28 r
es senky nem akara neky segellenÿ
az az · az betegnek · de zent margit
5 azzon mene az priorissahoz · es meg
kere az þorissatvl engedelmessegret
hog ev bannyek az zegen betegel ·
Az þorissa kedeg neky meg engede ·
es hagÿa hogy egy tarsot vegyen
10 vele · Zent margit azzon kedeg hÿ
va el vele Soror alinchat aykay
peter vrnak leyanyat · Mykoron
el mentenek volna mynd ketten ·
Tahat zent margit azzon fel emele
15 az agybol az zegen regy veen be
teget evnen kezeuel · es teue egÿ
samel zekre <eg kerek veremre>
Es tahat az nagy dohossagert · es
ver hasnak · es vetesnek vtala
20 tossagaert Soror alincha fel fel<r>
re vona magat · elnem zenved[1]
hete az nagy dohossagot · Ezeket
latuan zent margit azzon · Monda
az sorornak · zeretev atyamfya
25 ha te elnem zenuedhetevd menÿel

fel fele · es hagyad ennekem ezt te
nem · tahat zent margit azzon · az
betegnek agya meg tyztehtuan
Anrak vtanna esmeg evnen maga
fel veue ev karyayra az beteget · es
be teue az agyban · Ezeket latvan
ez soror jgen chudalkozyk vala · hogy
zent margit azzon el zenuedhet vala
ilnagy dohossagot vtalatnekevl · es
hogy el birhata jllyen nagy ember
mert ez betek evrsebet jgen nagy
ember vala · Ezeknek vtanna zent
margit azzon ve fel veue az zeket
es mind azokat kykre evltette vala ·
es vyve az vyzhez es evnen kezeuel
mynd meg mosa · Ezenkeppen zol
gala ez betegnek zent margit azzon
nagy sokzer · Ez vala harom ezten
devuel ez zent zuznek halala ev
elevt · Azert ezenkeppen zolgaluan
az erevteleneknek · Jol lehet hogy
gyakorta ev maga erevtelenb vala
kevuetuen az ev nennyenek zent
evrsebet azzonnak ev nyomat
vety vala ev magat az beteg[illegible]

fel fele · es hagyad ennekem ezt ten[1] 56
nem · tahat zent margit azzon · az 28 v
bete<d>gnek agÿa meg tyztehtuan
Annak vtanna esmeg evnenmaga
5 fel veue ev karÿaÿra az beteget · es
be teue az agÿban · Ezeket latvan
ez soror jgen chudalkozÿk vala · hogÿ
zent margit azzon el zenuedhet vala
il nagÿ dohossagot vtalatnekevl · es
10 hogy el birhata jllyen nagÿ embert ·
mert ez betek evrsebet jgen nagÿ
ember vala · Ezeknek vtanna zent
margit azzon <ve> fel veue az zeket
es[2] mind[3] azokat kykre evltette vala ·
15 es vyve az vyzhez es evnen kezeuel
mynd meg mosa · Ezenkeppen zol
gala ez betegnek zent margit azzon
nagÿ sokzer · Ez vala harom ezten
devuel ez zent zvznek halala <er>
20 elevt · Azert ezen keppen zolgaluan
az erevteleneknek · jol lehet hogÿ
gyakorta ev maga erevtelenb vala ·
kevuetuen az ev nennÿenek zent
evrsebet azzonnak ev nÿomat
25 vety vala ev magat az betegekert

mynd ereye zerent kyk az clastromba
valanak · kyk kedeg az clastromnak
kyvele valanak · az oly betegeket ev
kepeben meg latogatagya vala ne
mely igen veen fraterrel · frater
gevrgel · pro vincialisnak aldoma
saual · es meg agya vala az ev
zvksegre valot azbol myt evneky
anya atya ad vala ez veen frater
altal · de ezt akoron tezy vala chak
mykoron pro vincialis jelen nem
volt · De mykoron az pro vincialis
jelen vala h tahat mykoron bela
kyral · kyralne azzon · es istuan ky
raly · es egyeb atyafyay zent margit
azzonnak · hoznak vala aranyat
ezevstevt pezt penzt aranyas bar
sont · zent margit azzon ezekben
semmit nem akar vala maganak
vennij · hanem el kvldy az priorissa
nak egyhaznak dolgara · es egy
rezebevl kery vala az pvincilist
hog ev kepen kepeben adna ala
misnat zegenyeknek · ez orzagnak
kevlemb kevlemb rezeben · mykoron

mÿnd ereye zerent kÿk az clastromba 57
valanak · kyk kedeg az clastromnak 29 r
kÿvele valanak · az oly betegeket ev
kepeben meg latogatagÿa vala ne
5 mely jgen veen fraterrel · frater
gevrgel · pro vincialisnak aldoma
saual · es meg agÿa vala az ev
zvksegre valot azbol myt evneky
anya atya ad vala ez veen frater
10 altal · de ezt akoron tezÿ vala chak
mykoron pro vincialis[1] jelen nem
volt · de mykoron az pro vincialis
jelen vala h tahat mÿkoron bela
kyral · kyralne azzon · es istuan kÿ
15 ralÿ · es egyeb atÿafyaÿ zent margit
azzonnak · hoznak vala aranÿat
ezevstevt <pezt> penzt[2] aranyas bar
sont · zent margit azzon ezekben
semmit nem akar vala maganak
20 vennÿ · hanem el kv̊ldy az priorissa
nak egyhaznak dolgara · es egÿ
rezebevl kery vala az ꝑuincilist[3]
hog ev <kepen> kepeben adna ala
misnat zegenÿeknek · ez orzagnak
25 kevlemb kevlemb rezeben · mÿkoron

menne visitalnij · Jelesevl kedeg ze
mermes · titkon valo zegenyeknek
es kijk zegenlnek kuldulnij · Nemij
koron kedig az priorissanak aldoma
saual keuld vala zegen zent egy
hazaknak predicator zerzetbelijeknek
feyer varra egyhazijeultezetevkre
kelevhre · es pesten zent antalban
rakata egy oltart zent mijklos
pijspeknec tijztessegere · ezenkeppen
egyeb zent egy hazakhoz · Ezeket mijnd
tezy vala ez zent zuz · azokbol kyket
ev neky az ev zuley atyafijay adnak
vala · Mert az clastromnak juue
delmebevl nem illic vala valamijt
valakijnek adnija sem akarija vala
Ez pro vincialisnak frat' marciali
snak tanalchijval tanehtasijval
Igekevzijk mijelkevdijk vala zent
margit azzon jelesben kezdettevl
fogua mijnden ev napijban
De maga ezt semkel el hadnok · az
ev alazatos kenyerevletyrevl · Mert
mijkoron ez zent zuz al vala az ab
lachnal az carban · kijn nezettetik

menne visitalnÿ · jelesevl kedeg ze 58
mermes · titkon valo zegenyeknek 29 v
es kÿk zegenlnek kvldulnÿ · Nemÿ
koron kedyg az priorissanak aldoma
5 saual kevld vala zegen[1] zent egy
hazaknak predicator zerzetbelyeknek
feyer varra egyhazy evltezetevkre
kelevhre · es pesten zent antalban
rakata egy oltart zent mÿklos
10 pyspeknec tÿztessegere · Ezenkeppen
egyeb zent egÿ hazakhoz · Ezeket mÿnd
tezy vala ez zent zvz · azokbol kyket
ev neky az ev zvley atyafyay adnak
vala · Mert az clastromnak juue
15 delmebevl nem illic vala valamÿt
valakÿnek adnÿa · sem akarÿa vala ·
Ez pro vincialisnak frat[1] marciali
snak tanalchÿval tanchtasyval
jgekevzÿk mÿelkevdÿk vala · zent
20 margit azzon jelesben kezdettevl
fogua mynden ev napÿban ·
de maga ezt semkel el hadnonk[2] · Az
ev alazatos kenyerevletyrevl · Mert
mÿkoron ez zent zvz al vala az ab
25 lachnal az carban · kÿn nezettetÿk

Cristusnak zent teste · es lagya vala
az beteg zegenyeket · mykeppen az
machkasok magokat vonzak vala
az pagymentomon · Nagy syralma
kat tezen vala · Az sororok meg ker
dyk vala ev syralmanak okat · vgy
mond vala zent margit azzon ·
Azert syrok hog kevnyervlek ez be
teg zegenyeken · es bankodom zu
uemzerent hog en evket nem segel
heteum egessegekre · Ezeknek felette
halat adok az en teremtemnek · hog
ky kenyerevlt en raytam · es enge
met egezzen teremtet · es mynd
ez may napyk egezzen fel neuelt ·
kynek okaert esmerem enmaga
mat ev irgalmassaganak Jnkab
keutelesnek lennij · hala adasra ·
Nemykoron kery vala az sororokat
hog aue mariat mongyanak
az zegenyekert · Nemykoron kedyg
ha ez zent zuz lat vala mezehtelen
chopkras zegent · tahat el kevld vala
az porissahoz hog az zegennek agya
egyk capayat melyk yob volna ·

Cristusnak zent teste · es lagÿa vala 59
az beteg zegenÿeket · mykeppen az 30 r
machkasok[1] magokat vonzak vala
az pagymentomon · Nagy syralma
5 kat tezen vala · Az sororok meg ker
dyk vala ev syralmanak okat · vgÿ
mond vala zent margit azzon ·
Azert syrok hog kevnyervlek ez be
teg zegenyeken · Es bankodom zv
10 uemzerent hog en evket nem segel
hetevm egessegekre · Ezeknek felette
halat adok az en teremtemnek · hog
kÿ kenÿerevlt en raÿtam · es enge
met egezzen teremtet · es mÿnd
15 ez may napyk egezzen fel neuelt ·
kynek okaert esmerem enmaga
mat ev irgalmassaganak jnkab
kevtelesnek lennÿ · hala adasra ·
Nemykoron kery vala az sororokat
20 hog aue mariat mongyanak
az zegenÿekert · Nemykoron kedÿg
ha ez zent zvz lat vala mezehtelen
chondras zegent · tahat el kevld vala
az þorissahoz hog az zegennek agya
25 egÿk capayat melyk yob volna ·

ha kedyg zent margit azzonnak
nem lezen vala teub capya egynel
tahat kerety vala az porissat · hog
ev agyon ruhat az zegennek · oly
igen kenyerevletevs zuwev vala az
beteg sororokon es · hogy gyakorta
az ev etkeet kyt evnekij ke attanak
az aztalnal · el keuldij vala az beteg
sororoknak · es ev maga gyakorta
etlen kel vala fel az aztaltevl · Annak
okaert ez illyen fele jozagoknak, keges
segeert · auagy irgalmassaganak
myelkevdetyert · Az ev nyayaskodasa
auagy zentseges elete · egy nemev
nemev regula zerent tartatyk
vala az idev bely z sororoktevl · vgy
hogy · ha valamy zerzetlenseget ·
auagy erkevchetlenseget latnak
vala egy mastvl · tahat vgmondnak
vala · Ez nynchen · az my azzony
onknak zent margit azzonyonnak
regulay kezzevl · Mykoron ez zen
seges zuz · zol vala az ev a[illegible]val
es ev batyaual istuan kyralyual
ev zuleeuel · es egyeb atyafyayval

ha kedÿg zent margit azzonnak 60
nem lezen vala tevb capaya[1] egÿnel 30 v
tahat kerety vala az ꝑorissat · hog
ev agÿon ruhat az zegennek · oly
5 jgen kenÿerevletevs zvwev vala az
beteg sororokon es · hogÿ gyakorta
az ev etkeet kyt evnekÿ <ke> attanak
az aztalnal · el kevldÿ vala az beteg
sororoknak · es ev maga gyakorta
10 etlen kel vala fel az aztaltevl · Annak
okaert ez illÿen fele jozagoknak keges
segeert · auagÿ jrgalmassaganak
mÿelkevdetÿert · Az ev nÿayaskodasa ·
auagy zentseges elete · Egÿ nemev
15 nemev regula zerent tartatÿk
vala az jdev bely <z> sororoktevl · vgÿ
hogy · ha valamy zerzetlenseget ·
auagÿ erkevchetlenseget latnak
vala egy mastvl · tahat vgmondnak
20 vala · Ez nynchen · az my azzonÿ
onknak zent margit azzonyonnak
regulaÿ kezzevl · Mykoron ez zent
seges zvz · zol vala az ev atÿaual
es ev batyaual istuan kyralÿual
25 ev zvleeuel · es egyeb atyafyayval

Az ev bezede alkolmas jdevben ·
vala mijndenkoron Intev es kev
nijergev bezed · Mijkeppen bela kijraly
gijakorta meg mondotta az vrak
nak · hog evtet az ev leijanija
zent margit azzon · azon kerij ·
hogij istennec egij hazat · az ev orza
gaban ne hadnaija meg nijomodnij
auagij meg nijomorehtanij · kemenij
feyedelmeknek mijatta · es egyeb fe
yedelmeknek vitezeknek mijatta ·
es hogij zegenijeknek zegenijeket ·
evzuegijeket · aruakat · es illijenfele
neuolijassagos zemelijeket oltalmazna ·
Es sokakban meg halgattatijk vala
zent margit azzon az ev atijatvl ·
bela kyraltvl · es atijafijaijtvl · Mert
az ev eletijnek nijluan valo zentse
geert · Ialeg hog valakij az ev
atijafijaij kezzevl soha az ev akara
tija ellen tevt volna az jdevben ·
Jol lehet az vtan sokakat zenuede · rev
de engednek vala az keresenek · meeg
azokert es · kijk meltok valanak
halalra · zabadulast veznek vala ·

Az ev bezede alkolmas jdevben · 61
vala myndenkoron jntev es kev 31 r
nyergev bezed · Mykeppen bela kyralÿ
gyakorta meg mondotta az vrak
5 nak · hog evtet az ev leyanya
zent margit azzon · azon kerÿ ·
hogy istennec egy hazat · az ev orza
gaban ne hadnaya meg nÿomodnÿ ·
auagy meg nÿomorehtany · kemenÿ
10 feyedelmeknek mÿatta · es egyeb fe
yedelmeknek vitezeknek mÿattya[1] ·
es hogÿ <zegenyeknek> zegenÿeket ·
evzuegyeket · aruakat · es illyenfele
neuolyassagos zemelÿeket oltalmazna ·
15 Es sokakban meg halgattatÿk vala
zent margit azzon az ev atyatvl ·
bela kyraltvl · es atÿafÿaÿtvl · Mert
az ev eletynek nyluan valo zentse
geert · [.][2] aleg hog valakÿ az ev
20 atÿafÿaÿ kezzevl soha az ev akara
tÿa ellen tevt volna az jdevben ·
jol lehet az vtan sokakat zenuede ·
de engednek vala ev[3] az keresenek · meeg
azokert es · kÿk meltok valanak
25 halalra · zabadulast veznek vala ·

es zegensegben meg nyomorotta
kat meg segel vala · vg hog ez zent
zuz mynden eknek kyvalt keppen valo
hyedelm vala · mynden ev zuksegek
ben · Esmeeg ez zentseges zuznek ·
ev kemenseges penitencia tartasarol
byzonsagot tevttenek · az idev belij so
rorok es vgij mondottanak · hog ez
zent margijt azzon · karachon estijn
nagij penteken · Nagij bodog azzon
estijn · es egijeb bodog azzon estijn es
es egijeb nagij innepevk estijn · ve
rij vala ostorozija vala ev magat
olij igen kemenijen · mijgnem ev
gengeseges testebevl veer bevseg
gelky iv vala · es verij vala ez
zent zuz ev magat · nemijkoron
tevuijskes vezzevuel · Nemijkoron
kedeg az zuldijznonak kvreben
chijnalt vezzevuel ostorral · Mij
koron kedeg zent margijt azzon ·
ev maga nem ostorozhagija vala
magat az ev karijaijnak erevte
lensegeert · Melij erevtelenseget
zenued vala zent margijt azzon

Es zegensegben meg nyomorotta 62
kat meg segel vala · vg hog ez zent 31 v
zvz myndeneknek kÿvalt keppen valo
hÿedelm vala · mynden ev zvksegek
5 ben · Esmeeg ez zentseges zvznek
ev kemenseges penitencia tartasarol
byzonsagot tevttenek · az jdev belÿ so
rorok es vgÿ mondottanak · hog ez
zent margÿt azzon · karachon estÿn ·
10 nagÿ penteken · Nagÿ bodog azzon
estÿn · es egÿeb bodog azzon estÿn<es> ·
es egyëb nagy jnnepevk estÿn · ve
rÿ vala ostorozÿa vala ev magat ·
olÿ jgen kemenÿen · mygnem ev
15 gengeseges testebevl veer bevseg
gelky jv vala · es very vala ez
zent zvz ev[1] magat · nemÿkoron
tevuÿskes vezzevuel · Nemykoron
kedeg az zvldyznonak [..] vreben[2]
20 chÿnalt vezzevuel ostorral · Mÿ
koron kedeg zent margÿt azzon ·
ev maga nem ostorozhagya vala
magat az ev karÿaynak erevte
lensegeert · Melÿ erevtelenseget
25 zenued vala zent margÿt azzon

Az ev vallaiban valo faydalmert ·
kyt ev kytev halalanak elevtte neeg ezten
deyg zevnetlen zenuede ez zent zuz ·
Tahat ez idevben a ev magat osko
roztagija vala soror Sabmaval
kij ev nekij Jeles tytkossa vala · Egij
idevben mykoron zent margijt azzon
az fevldrevl fel kevlt volna · ev
imadsagabol · zent margijt azzonnak
ev vallanak chongija kij mene ev
helebevl · vgij hogij zent margijt
azzon kezde erzeny nagij faydalmat
ev vallaban · Tahat az priorissa
es az egyeb sororok kezdenek ban
kodnij · es keresnek vala oruossagot
kijvel meg oruossolhatnayak zent
margit azzont · Ezeket latvan
egij soror zent margit azzonnak
evcche · Istvan kyralnak huganak
anna azzonnak leanya · margijt
azzon · kezde evnen magaban
ezen keppen mondanij · Olyha meg
meuetven · Mijchoda ez · bog ez egij
zerzetevssrevl apacharol · enne
nagij gond vagijon · ez oruossagokert ·

Az ev vallaiban valo faydalmert · 63
kytev kÿt ev[1] halalanak elevtte neeg ezten 32 r
deyg zevnetlen zenuede ez zent zvz ·
Tahat ez jdevben a ev magat osto
5 roztagÿa vala soror sabinaval
kÿ ev nekÿ jeles tÿtkossa vala · Egÿ
jdevben mykoron zent margÿt azzon
az fevldrevl fel kevlt volna · ev
jmadsagabol · zent margyt azzonnak
10 ev vallanak chongÿa ky mene ev[2]
helebevl · vgy hogy zent margÿt
azzon kezde erzeny nagÿ faydalmat
ev vallaban · Tahat az priorissa
es az egyeb sororok kezdenek ban
15 kodnÿ · es keresnek vala oruossagot ·
kyvel meg oruossolhatnayak zent
margit azzont · Ezeket latvan
egÿ soror zent margit azzonnak
evcche · istvan kyralnak huganak
20 anna azzonnak leanya · margÿt
azzon · kezde evnen magaban
ezen keppen mondanÿ · Olyha meg
meuetven · Mÿchoda ez · hog ez egÿ
zerzetevssrevl apacharol · enne
25 nagy gond vagÿon · ez oruossagokert ·

es legottan ez soror margyt kezde
erzenÿ nagÿ faydalmat az ev job
vallaban · vgyan azon helÿen · hol
zent margyt azzonnak fay vala ·
es tahat legottan ez soror mene
es esek zent margyt azzonnak
ev nenÿenek labahoz · es meg
monda valamÿt ev rola gondolt
vala · Azt es meg monda nekÿ
mÿnemev faydalm esevt vala ev
reÿa ez ÿllÿenfele gondolatert ·
monduan ev bevnet · kerÿ vala
hog meg bochatnaÿa az ev bevnet ·
Monda zent margyt azzon · zere
tev atÿamfÿa · vr isten meg bocha
ssa neked · ez bezedek el vegezven
legottan meg gyogula ez soror ·
ez soror kedeg az ev gyogulasat
meg monda · soror magareta
nak · kÿ vala moconÿaÿ guilli
niusnak e herchegnek leaÿa
nÿa · es soror evrsebetnek istvan
kÿral leÿanÿanak · es soror ma
rianak · mÿhal vr leanÿanak
Esmeeg ez zentseges zuz · gÿakortta

Es[1] legottan ez soror margÿt kezde 64
erzenÿ nagÿ faydalmat az ev job 32 v
vallaban · vgyan azon helÿen · hol
zent margÿt azzonnak fay vala ·
5 Es tahat legottan ez soror mene
es esek zent margÿt azzonnak
ev nenyenek labahoz · es meg
monda valamÿt ez rola gondolt
vala · Azt es meg monda nekÿ
10 mynemev faydalm esevt vala ev
reya ez yllyenfele gondolatert ·
monduan ev bevnet · kerÿ vala
hog meg bochatnaÿa az ev bevnet ·
Monda zent margyt azzon · Zere
15 tev atÿamfÿa · vr isten meg bocha
ssa neked · Ez bezedek el vegezven
legottan meg gyogula ez soror ·
Ez soror kedeg az ev gyogulasat[2]
meg monda · soror magareta
20 nak · kÿ vala moconyay guilli
nius<nak> <e> herchegnek leaÿa
nÿa · es soror evrsebetnek istvan
kyral leyanyanak · es soror ma
rianak · myhal vr leanyanak ·
25 Esmeeg ez zentseges zvz · gÿakortta

kerij vala conpletanak vtanna ·
Soror evrsebetet serennaij ispan
vrnak leanijat · hogij el menijen
vele · es hogij ez zent zuznek discipli
nat agijon · Tahat ez soror fel vezij
vala az vezzevt · es verij vala zent
margijt azzont · Zent margijt
azzon kedeg vgmond vala ez soror
nak · verij ostorozij engemet igen
erevssen · es ez soror verij vala
zent margijt azzont | olijgen erev
ssen · hog ev belevle kij jv vala az
veer · Ez soror kedeg verij vala
zent margijt azzont · nagij ke
serev sijrassal · kenyerevlven ev
rajta · Ez disciplinanak ev vez
zevij valanak kevzenseges discipli
nanak vezzevij · Nemijkoron va
lanak tevviskes vezzevk · es ez
veresegeket disciplinakat · vezij
vala nemijkoron az refectoriomba
az aijtot jol be rekeztven · es ne
mijkoron az capitulom hazban ·
Ez zentseges zuz · ez disciplinanak
genyerevseget meg tanola meeg

kerÿ vala conpletanak vtanna · 65
soror evrsebetet serennaÿ ispan 33 r
vrnak leanÿat · hogÿ el menÿen
vele · es hogÿ ez zent zvznek discipli
5 nat agÿon · Tahat ez soror fel vezÿ
vala az vezzevt · es verÿ vala zent
margÿt azzont · zent margÿt
azzon kedeg vgmond vala ez soror
nak · very ostorozÿ engemet jgen
10 erevssen · Es ez soror verÿ vala
zent margÿt azzont[1] olÿgen erev
ssen · hog ev belevle ky jv vala az
veer · Ez soror kedeg verÿ vala
zent margÿt azzont · nagy ke
15 serev sÿrassal · kenyerevlven ev
raÿta · Ez dysciplinanak ev vez
zevy valanak kevzenseges discipli
nanak vezzevÿ · Nemykoron va
lanak tevuiskes vezzevk · es ez
20 veresegeket disciplinakat · vezÿ
vala nemykoron az refectoriomba ·
az aÿtot jol be rekeztven · es ne
mykoron az capitulom hazban ·
Ez zentseges zvz · ez disciplinanak
25 genyerevseget meg tanola meeg[2]

kijsdet gyermek koraban · Mert mij
koron · meeg bezprimet lakneek ·
es mykoron az sororok conpletanak
vtanna disciplinat veznek vala ·
Ez zent gyermek az fevlden az ev
mesterenek mellette le terdeplik va
la · es keer vala disciplinat · mykep
pen az egijeb sororok · Az vtan el me
gijen vala az secrestijeben · es evnen
maga vezen vala magan discipli
nat · Mijnek vtanna kedeg ez zent
zuz juue ez bodog azzon clastroma
ban · gyakorta keri vala az ev tar
sat soror evrsebetet olimpiadis az
zonnak leanijat · kijvel egij kevnben
tanolnak vala · hog evtet meg di
sciplinalija · es ez soror meg disci
plinalija vala ez zent zuzet · Nemij
koron disciplinalija vala kevzenseget
vezzevuel · Nemykoron kedeg olij
vezzevuel kijnek tevuijske vala ·
Esmeeg egij napon zent margit
azzon conpletanak vtanna hijva
el vele soror benedictat az capi
tulom hazban · es zent margijt

kÿsdet gyermek koraban · Mert mÿ 66
koron · meeg bezprimet lakneek · 33 v
Es mykoron az sororok conpletanak
vtanna disciplinat veznek vala ·
5 Ez zent gyermek az fevlden az ev
mesterenek mellette le terdeplik va
la · es keer vala disciplinat · mykep
pen az egÿeb sororok · Az vtan el me
gÿen vala az secrestÿeben · es evnen
10 maga vezen vala magan discipli
nat · Mÿnek vtanna kedeg ez zent
zvz juue ez bodog azzon clastroma
ban · gyakorta keri vala az ev tar
sat soror evrsebetet olimpiadis az
15 zonnak leanÿat · kyvel egÿ kevnben
tanolnak vala · hog evtet meg di
sciplinalÿa · es ez soror meg disci
plinalÿa vala ez zent zvzet · Nemÿ
koron disciplinalya vala kevzenseges
20 vezzevuel · Nemykoron kedeg olÿ
vezzevuel kÿnek tevuyske vala ·
Esmeeg egy napon zent margit
azzon conpletanak vtanna hyva
el vele soror benedictat az capi
25 tulom hazban · es zent margÿt

azzon ada disciplinat · ez soror be
nedictanak · Ez soror benedicta es
zent margijt azzonnak keresere
ez zent zuzet olij igen vere · hog
az nagij veresegnek mijatta meg
farradot vala ez soror benedicta ·
Esmeeg egij zent innep napon ·
zent margijt margijt azzon · Soror
sabinaual mene egij hazban be ·
melij haz olij igen setet vala · hog
semmijt ev benne nem lathatnak
vala · de maga mijkoron zent mar
gijt azzon le vetette volna az ev ru
haijat · hogij evtet ez soror sabina
meg verneije · legottan az haz
olij igen meg velagosodek mynt
ha nappal volt volna · Mijkoron
kedeg zent margijt azzon fel vevtte
volna esmeeg ev ruhaijat · Az haz
levn esmeg olijan setet mynt eleb
volt · Esmeeg egij nemevnemev
napon ez soror sabina · Mijkoron
igen haragut volna · egij nemev
nemev bozzvsag tetelrel · es gon
dolkodneek az ev zvueben ezrevl ·

azzon ada disciplinat · ez soror be 67
nedictanak · Ez soror benedicta es 34 r
zent margÿt azzonnak keresere[1]
ez zent zvzet oly jgen vere · hog
5 az nagÿ veresegnek mÿatta meg
farradot vala ez soror benedicta ·
Esmeeg egÿ zent jnnep napon ·
zent margÿt <margÿt> azzon · soror
sabinaual mene egÿ hazban be ·
10 melÿ haz olÿ jgen setet vala · hog
semmÿt ev benne nem lathatnak
vala · de maga mÿkoron zent mar
gÿt azzon le vetette volna az ev ru
haÿat · hogÿ evtet ez soror sabina
15 meg verneÿe · legottan az haz
olÿ jgen meg velagosodek mynt
ha nappal volt volna · Mykoron
kedeg zent margÿt azzon fel vevtte
volna esmeeg ev ruhaÿat · Az haz
20 levn esmeg olyan setet mynt eleb
volt · Esmeeg egy nemevnemev
napon ez soror sabina · Mÿkoron[2]
jgen haragut volna · egÿ nemev
nemev bozzvsag tetelrel · es gon
25 dolkodneek az ev zvueben ezrevl ·

Es kerneije az vr istent · hog az
haragot el venneije az ev zuvebevl
de mijkoron ezt senkij nem tudnaija
Tahat zent margijt azzon el me
ne ez sororhoz · es monda nekij · Ne
akarij zomorodnij · Es mijnd meg
monda valamijt ez soror gondolt
vala · Ez dolog kedeg vala azon
eztendevben kijben zent margijt
azzon meg hala · Esmeeg ez zent
seges zuznek ev kemenseges peniten
ciaijarol · vgij vagijon meg iruan
az ev zentseges eletijrevl · hogij ez
zent zuz kere Soror agnest ·
hog evnekij segellene chinalnij egij
kapchat · Melij kapchaban belevl
ez zent zuz tevt auagij varrot
vala apro hegijes vas zegeket ·
es ezenkeppen vijselij vala ev laba
ijban az vr istent · nagij zerelmel
Esmeg ez zentseges zuz · mijkoron
akarija vala vennij cristusnak
zent testet · Annak elevtte egij nap
pal elkezdij vala zent margijt azzon
vechernijetevl fogna · es al vala

Es kerneÿe az vr istent · hog az 68
haragot el venneÿe az ev zvvebevl · 34 v
de mykoron ezt senkÿ nem tudnaÿa ·
Tahat zent margÿt azzon el me
5 ne ez sororhoz es[1] monda nekÿ · Ne
akary zomorodnÿ · Es mÿnd meg
monda valamÿt ez soror gondolt
vala · Ez dolog kedeg vala azon
eztendevben kyben zent margÿt
10 azzon meg hala · Esmeeg ez zent
seges zvznek ev kemenseges peniten
ciaÿarol · vgÿ vagÿon meg iruan
az ev zentseges eletÿrevl · hogÿ ez
zent zvz <k> kere soror agnest ·
15 hog evnekÿ segellene chinalnÿ egÿ
kapchat[2] · Melÿ kapchaban belevl
ez zent zvz tevt auagÿ varrot
vala apro hegÿes vas zegeket ·
es ezenkeppen vyselÿ vala ev laba
20 ÿban az vr istent[3] · nagy zerelmel ·
Esmeg ez zentseges zvz · mÿkoron
akarya vala venny cristusnak
zent testet · Annak elevtte egÿ nap
pal elkezdÿ vala zent margyt azzon
25 vechernÿetevl fogua · es al vala

Jmadsagban · nagÿ aÿtatossagban
gal es sÿralmal · es mÿkoron el hÿ
vattatÿk az cantrixtul hog meg
mongÿa az ev verseet · tahat el
megÿen vala es meg mongÿa
vala · Az vtan esmeg meg teer
ev vala az Jmadsagÿra · es vgÿan
azon estue conpletanak vtanna
eneklÿ vala · Jgen aÿtatosson · Ma
gas zoual · es sÿralmakkal az sal
ue reginat · Azon aÿtatossagban
al vala veternÿen es · Veternÿen
vtan nÿvgozÿk vala egÿ keueset ·
es haÿnalban esmeg meg teer va
la Jmadsagÿra mÿnd mÿ mÿseÿg
es az mÿsen vezÿ vala cristusnac
zent testet nagÿ aÿtatossagal ·
Vezÿ vala kedeg zent margÿt
azzon cristusnak zent testet · tÿ
zen evtzer eztendeÿg · de mÿkoron
az sororok zent margÿt azzonnal
evzve vezÿk vala cristusnak zent
testet · Zent margÿt azzon el ter
ÿeztÿ vala ev magat az fevldre ·
es nagÿ sÿralmakkal zevpegesekkel

jmadsagban · nagÿ aytatossag<ban> 69
gal es sÿralmal · es mÿkoron el hÿ 35 r
vattatÿk az cantrixtvl hog meg
mongÿa az ev verseet · tahat el
5 megyen vala es meg mongÿa
vala · Az vtan esmeg meg teer
vala az ev[1] jmadsagÿra · Es vgÿan
azon estue conpletanak vtanna
eneklÿ vala · jgen aÿtatosson · Ma
10 gas zoual · es sÿralmakkal az sal
ue reginat · Azon aÿtatossagban
al vala veternÿen es · veternÿe<n>
vtan nÿvgozÿk vala egÿ keueset ·
es haÿnalban esmeg meg teer va
15 la jmadsagÿra mÿnd <mj>[2] mÿseÿg ·
<·> es az mÿsen vezÿ vala cristusnac
zent testet nagÿ aÿtatossagal ·
vezÿ vala kedeg zent margÿt
azzon cristusnak zent testet · tÿ
20 zen evtzer eztendeÿg · de mÿkoron
az sororok zent margÿt azzonual
evzve vezyk vala cristusnak zent
testet · Zent margÿt azzon el ter
ÿeztÿ vala ev magat az fevldre ·
25 es nagÿ sÿralmakkal zevpegesekkel

varija vala cristusnak zent testet ·
es vgy vezy vala ev hozza nagy edesse
ges aytatossagal · Mynek vtanna
kedeg zent margyt azzon vezy vala
cristusnak zent testet · vezy vala
egy felevl az kezkenevt · es targya
vala mynd addeg mygnem az
egyeb sororok meg comunycal
nak vala · es ezt tezy vala nagy
aytatossagal · Mykoron meg ker
dyk vala az sororok · zent margyt
azzont · hogy myert tartanaya
ezenkeppen az kezkenevt · vgmond
vala zent margyt azzon · Azert
tartom hogy jobban lathassam cristus
nak zent testet · Aznak vtanna
ez zent zuz marad vala mynd tel
lyes nap estyg aytatos syralban
vechernyeyg · es olyha semmyt
nem ezyk vala · es jncab zeret
vala aitatossagal syrnya · hognem
ennye · Mykoron kedeg az aztal
hoz megyen vala egyebekel · tahat
az ev orchayat be fevdy vala az
ev velomaual · es ev kezeyt evzue

varÿa vala cristusnak zent testet · 70
es vgÿ vezÿ vala ev hozza nagÿ edesse 35 v
ges aÿtatossagal · Mÿnek vtanna
kedeg zent margÿt azzon vezÿ vala
5 cristusnak zent testet · vezÿ vala
egÿ felevl az kezkenevt · es targÿa
vala mÿnd addeg mÿgnem az
egÿeb sororok meg comunÿcal
nak vala · es ezt tezÿ vala nagÿ
10 aÿtatossagal · Mykoron meg ker
dÿk vala az sororok · zent margÿt
azzont · hogÿ mÿert tartanaÿa
ezenkeppen az kezkenevt · vgmond
vala zent margÿt azzon · Azert
15 tartom hogÿ jobban lathassam cristus
nak zent testet · Aznak vtanna
ez zent zvz marad vala mynd tel
lÿes nap estÿg aÿtatos sÿralban
vechernÿeÿg · es olyha semmÿt
20 nem ezÿk vala · es jncab zeret
vala aitatossagal syrnÿa · hognem
ennÿe · Mykoron kedeg az aztal
hoz megÿen vala egyebekel · tahat
az ev orchaÿat be fevdy vala az
25 ev velomaual · es ev kezeÿt evzue

tezÿ vala · Ezenkeppen Jmadkozÿk
vala mÿnd ebedeud chaka etelnekeul ·
Esmeeg egÿ jdeuben · mÿkoron az
sororek zent margÿt azzonual ezve
mÿnd zent napÿan · akarnanak
meg gÿonnÿ · es comunÿcalnÿ ·
zokas zerent · Mÿkoron Jmmar
zent margÿt azzonnak kellene
meg gÿonnÿa es meg comunÿkalnÿ ·
ez feleul meg mondot mÿnd zent
napÿan · lele zent margÿt azzon
egÿ sorort hogkÿ euneky nem zolt
vala harom napon · es kezde zent
margÿt azzon ketelkeudnÿ · hog ne
talam valamÿben meg bantotta
ez sorort · el mene zent margÿt
azzon · es ez sorornak labaÿnal
eu magat le teryezte · es vgÿ ker
vala bochanatot · Ezt latuan egÿ
soror · Soror katerina eztergamÿ
senÿe vrnak leanÿa · monda
zent margÿt azzonnak · Azzonÿom
mÿre teez ÿgen · monda zent mar
gÿt azzon · bochanatot kerek
ez sorortul · hog ha valamÿben

tezÿ vala · Ezenkeppen jmadkozÿk 71
vala mÿnd ebedevd chaka etelnekevl · 36 r
Esmeeg egÿ jdevben · mÿkoron az
sororok zent margÿt[1] azzonual evzve ·
5 mÿnd zent napÿan · akarnanak
meg gÿonnÿ · es comunycalnÿ ·
zokas zerent · Mykoron jmmar
zent margÿt azzonnak kellene
meg gÿonnÿa es meg comunykalnÿ ·
10 ez felevl meg mondot mynd zent
napÿan · lele zent margÿt azzon
egy sorort hogkÿ evneky nem zolt
vala harom napon · es kezde zent
margÿt azzon ketelkevdnÿ · hog ne
15 talam valamÿben meg bantotta
ez sorort · el mene zent margÿt
azzon · es ez sorornak labaÿnal
ev magat le teryezte · es vgÿ ker
vala bochanatot · Ezt latvan egÿ
20 soror · soror katerina eztergamÿ
senÿe vrnak leanÿa · monda
zent margÿt azzonnak · Azzonÿom
mÿre teez ygen · monda zent mar
gÿt azzon · bochanatot kerek
25 ez sorortvl · hog ha valamÿben

en eutet meg bantottam · meg bo
chassa en nekem · mijnek eleutte
en meg gijonijam es comunijka
lijam · Esmeeg ez zentseges zuz
nek zaijabol soha senkij mijnd eu
tellijes eletijben · nem hallot valamij
zernijv bezedet · auagy caromlast
auagij valamij bozzu bezedet ·
de ha valamelij sorortul meg ban
tatijk / ez zent zuz · nem varija va
la hog az soror tegyen eu nekij
venijat az kij eutet meg bantotta ·
hanem ez zent alazatos zuz · el
megijen vala es venijat tezen az
soror labanal kij eu nekij valamij
bozzut teut · Mert olij igen bekesse
ges vala ez zent zuz · hog akar
melij igen nagij bozzut teuttek
auagij montak nekij · mijnden
koron nagij bekessegel zenuedij
vala el · Egij idevben az eu meste
re olimpijadis meg fedde zent
margijt azzont az eu sok imad
sagijrol · es monda nekij · Te az
zonijom el teured magadat

vala

en evtet meg bantottam · meg bo 72
chassa en nekem · mÿnek elevtte 36 v
en meg gÿonÿam es comunyka
lÿam · Esmeeg ez zentseges zvz
5 nek zaÿabol soha senkÿ mynd ev
tellÿes eletÿben · nem hallott valamÿ
zernÿv bezedet · auagy caromlast ·
auagÿ valamÿ bozzv bezedet ·
de ha valamelÿ sorortvl meg ban
10 tatÿk vala[1] ez zent zvz · nem varÿa va
la hog az soror tegyen ev nekÿ
venÿat az kÿ evtet meg bantotta ·
hanem ez zent alazatos zvz · el
megÿen vala es venÿat tezen vala[2] az
15 soror labanal kÿ ev nekÿ valamÿ
bozzut tevt · Mert oly jgen bekesse
ges vala ez zent zvz · hog akar
melÿ jgen nagÿ bozzvt tevttek
auagÿ montak neky · mynden
20 koron nagy bekessegel zenuedÿ
vala el · Egy jdevben az ev meste
re olimpÿadis meg fedde zent
margÿt azzont az ev sok jmad
sagÿrol · es monda nekÿ · Te az
25 zonyom el tevred magadat

mijt mijelz te · allaz mynden na
pon az te jmadsagodba · tartuan
az te orchadat es orrodat az feul
den mykeppen az dijzno · mijnem
az feuldben keresed az ur istent ·
de ez zentseges zuz · zent margijt
azzon ez bozzusagos bezedeuket nagij
bekessegel es alazatossagal zenuede
el · Sem megnem haborodek ·
gijakorta ez zentseges zuz kerij vala
az secrestijeres sorort hog eutet az
karban rekezteneije completanak
utanna · Mykoron zokas az kart be
tennije · Jelesevl kedeg mynd zent
estijn · Mijkoron ezek gijakorta let
tenek volna · Jme egij jdeuben ·
mynd zent estijn kere zent margijt
[illegible] ez secrestijeres sorort · hog
eutet az karban rekezteneije · es eu
maga es · ottan maradna vele ·
Tahat jme zent margijt azzon
mykoron sokaijg allot volna jmad
sagban az karban az oltar eleut
mynd zent estijn veternyenek eleutte
le esek zent margijt azzon · es lat

mÿt mÿelz te · allaz mynden na 73
pon az te jmadsagodba · tartvan 37 r
az te orchadat es orrodat · az fevl
den mÿkeppen az dÿzno · mynem
5 az fevldben keresed az vr istent ·
de ez zentseges zvz · zent margÿt
azzon ez bozzvsagos bezedevket nagÿ
bekessegel es alazatossagal zenvede
el · Sem megnem haborodek ·
10 gÿakorta ez zentseges zvz kerÿ vala
az secrestÿeres sorort hog evtet az
karban rekezteneÿe conpletanak
vtanna · Mykoron zokas az kart be
tennÿe · jelesevl kedeg mynd zent
15 estÿn · Mykoron ezek[1] gÿakorta let
tenek volna · jme egy jdevben ·
mynd zent estÿn · kere zent margÿt
azzon ez secrestyeres sorort · hog
evtet az karban rekezteneÿe · es ev
20 maga es · ottan maradna vele ·
Tahat jme zent margÿt azzon
mykoron sokaÿg allot volna jmad
sagban az <·> karban az oltar elevt
mÿnd zent estyn veternyenek elevtte ·
25 le esek zent margÿt azzon · es lat

tatyk vala mykeppen holt · es mynd
addeg ezenkeppen levn · myg ez fe
lyvl meg mondot soror ez secre
styeres m. g olvasa tellyessegel az
zent david soltarat · es ez soror tezen
vala mynden spalmosnak vegen
venyat · es yol lehet hog ez soror
sokzer tezen jeget es zozatot · hogy
zent margyt azzon felkelne · se
ev fel nem kele · sem zola ez soror
nak · To tahat ez soror kezde ke
telkedny zent margyt azzonnak
halalarol · el mene olimpiadis hoz
zent margyt azzon mesterehez ·
es ez dolgokat evnen maganak meg
monda · es tahat olimpiadis ez soror
val evzve meg terenek az helyre
o hol vala zent margyt azzon · es
latak evtet fekennye az oltar elevt ·
es mynek elevtte kevzeleytevttenek
volna ev hozya · fel kele zent margyt
azzon · Olimpiadis kedeg kezde feddeny
ez zent zvzet monduan · Myt my
elz te · akarod te e tenen magadat
meg evlny · es el mene olimpiadis ·

tatÿk vala mÿkeppen holt · es mÿnd 74
addeg ezenkeppen levn · mÿg ez fe 37 v
lÿvl meg mondot soror ez secre
stÿeres meg[1] olvasa tellyessegel az
5 zent dauid soltarat · es ez soror tezen
vala mynden spalmosnak vegen
venÿat · Es ÿol lehet hog ez soror
sokzer tezen jeget es zozatot · hogÿ
zent margÿt azzon felkelne · de
10 ev fel nem kele · sem zola ez soror
nak · Ta[2] Tahat ez soror kezde ke
telkednÿ zent margÿt azzonnak
halalarol · El mene olimpiadishoz
zent margÿt azzon mesterehez ·
15 es ez dolgokat evnen maganak meg
monda · Es tahat olimpiadis ez soror
ral evzve meg terenek az helÿre
<o> hol vala zent margyt azzon · es
latak evtet fekennÿe az oltar elevt ·
20 es mynek elevtte kevzeleÿtevttenek
volna ev hozya[3] · fel kele zent margit
azzon · Olimpiadis kedeg kezde feddenÿ
ez zent zvzet monduan · Mÿt mÿ
elz te · akarod te e tenen magadat
25 meg evlnÿ · es el mene olimpiadis ·

Monda ez soror · zent margyt azzonnak
myre zomorehtal meg engemet · fe
lele zent margyt azzon mosoloduan
es az sorornac kezet fogvan · Ne
akary meg zomorodny · mert keue
set allottam ezenkeppen · Ez dolgok
leuttenek zent margyt azzonnak
halala eleut egy eztendeuuel ·

Esmeeg egy eyel veternyenek eleutte ·
be mene zent margyt azzon az kar
ban az eu jmadkozo helere · holot
zokot vala allany es jmadkozny
tytkon eunen maganak · es eleutte
valanak ez zent zuznek mynden
eu zep aranyas kepey tablay · es erek
lyey · Es monda zent margyt azzon
Soror Elenanak · Kerlek tegedet
hogy aly jt · es senkynek megne
mongyad · hogy en jt vagyok · Es
ne hagy valamely sorort en ream
juny · Es mykoron zent margyt
azzon sokayg allot volna ezenkeppen
eu jmadsagyban · lata ez soror
Elena · tuznek langyat · zent mar

Monda ez soror · zent margÿt azzonnak 75
myre zomorehtal meg engemet · fe 38 r
lele zent margÿt azzon mosoloduan
es az sorornac kezet fogvan[1] · Ne
5 akarÿ meg zomorodnÿ · mert keue
set allottam ezenkeppen · Ez dolgok
levttenek zent margÿt azzonnak
halala elevt egÿ eztendevuel ·

10 Esmeeg egÿ eÿel veternÿenek elevtte ·
be mene zent margÿt azzon az kar
ban az ev jmadkozo helere · holot
zokot vala allanÿ es jmadkoznÿ
tÿtkon evnen maganak · es elevtte
15 valanak ez zent zvznek mÿnden
ev zep aranÿas kepeÿ tablaÿ · es erek
lÿeÿ · Es monda zent margÿt azzon ·
Soror Elenanak · kerlek tegedet
hogÿ alÿ jt · es senkÿnek megne
20 mongÿad · hogÿ en jt vagÿok · Es
ne hagy valamelÿ sorort en ream
junÿ · Es mÿkoron zent margÿt
azzon sokaÿg allot volna ezenkeppen
ev jmadsagÿban · lata ez soror
25 Elena · tvznek langÿat · zent mar

gyt azzonnak feyen · Ezeket latvan
ez soror Jgen meg jyede · es feel vala
mennij zent margyt azzonhoz · de
maga ez soror lassusaggal el mene
zent margyt azzonhoz · es monda
nekij · Azzonijom tuz v vagijon fe
yeden · Tahat zent margyt azzon
az ev kezet feyere vete · es tapogat
vala az ev feyen · Monda ez soror
nak · Senkijnek ez latast meg ne
mongyad
Esmeeg egij jdevben zent margyt
azzon : hijva el vele Soror annat
nitrai meloan vrnak leyanyat
es chynala ev vele · kenderbevl egij
kevtelet · es kere zent margyt azzon
ez sorort · hog ez kender kevtellel ·
meg kevtneye · es Jgen zorehtanaya
mijnd keet karijaijt · Tahat ez so
ror veue ez kender kevtelet · es
meg kevte zent margyt azzonnak
egik karijat · olij jgen erevssen
zorehtata zent margyt azzon az
ev karijat · hog lattatijk vala
az kender kevtel be mennij az ev

gÿt azzonnak feÿen · Ezeket latvan 76
ez soror jgen meg jÿede · es feel vala 38 v
mennÿ zent margÿt azzonhoz · de
maga ez soror lassusaggal el mene
5 zent margÿt azzonhoz · es monda
nekÿ · Azonÿom tuz v[1] vagÿon fe
ÿeden · Tahat zent margyt azzon ·
az ev kezet feÿere vete · es tapogat
vala az ev feÿen · Monda ez soror
10 nak · senkÿnek ez latast meg ne
mongyad
Esmeeg egÿ jdevben zent margÿt
azzon · hyva el vele soror annat
nitrai meloan vrnak leyanÿat ·
15 es chÿnala ev vele · kenderbevl egÿ
kevtelet es kere zent margÿt azzon
ez sorort · hog ez kender kevtellel ·
meg kevtneye · es jgen zorehtanaÿa
mynd keet karÿaÿt · Tahat ez so
20 ror veue ez kender kevtelet · es
meg kevte zent margyt azzonnak
egik karÿat · olÿ jgen erevssen
zorehtata zent margÿt azzon · az
ev karÿat · hog lattatÿk vala
25 az kender kevtel be mennÿ az ev

karyanak husaban · Ennek vtanna
esmeg az masyk karyat es · meg
ezenkeppen igen erevssen meg
kevttete zorehtata · Ez dolgok va
lanak egy nemevnemev hazban ·
melij hazban zokot vala marad
nija kyralne azzon · zent margyt
azzonnak anija · mykoron ju vala
ez clastromhoz · es vala ez dolog zent
margyt azzonnak halala elevt evt
eztendevuel ·

Esmeeg egy idevben nyarban · Mij
koron az idevbelij provincialis · frat'
marcellus · meg teert volna az
generale Capitulombol · es jut volna
ez clastromhoz · Tahat ez provin
cialis le[illegible] ez clastromnak sororit
az silem. silenciomnak veztegseg
nek nagy tevreseben zegeseben ·
ezeket latvan ez provincialis ·
igen meg haraguek az sororokra ·
es be juve az kar ala · igen keme
nyen meg fedde · es meg fenije
gete evket az silenciomert ·

karÿanak husaban · Ennek vtanna 77
esmeg az masyk karÿat es · meg 39 r
ezenkeppen jgen erevssen meg
kevttete zorehtata · Ez dolgok va
5 lanak egÿ nemevnemev hazban ·
melÿ hazban zokot vala marad
nÿa kyralne azzon · zent margÿt
azzonnak anÿa · mÿkoron ju vala
ez clastromhoz · es vala ez dolog zent
10 margÿt azzonnak halala elevt evt
eztendevuel[1] ·

Esmeeg egÿ jdevben nÿarban · Mÿ
koron az jdevbelÿ provincialis · frat'
15 marcellus · meg teert volna az
generale Capitulombol · es jut uolna
ez chastromhoz · Tahat ez provin
cialis lele[2] ez clastromnak sororit
az <silemc>[3] silenciomnak veztegseg
20 nek nagÿ tevreseben zegeseben ·
Ezeket latvan ez provincialis ·
jgen meg haraguek az sororokra ·
es be juve az kar ala · jgen keme
nÿen meg fedde · es meg fenÿe
25 gete evket az silenciomert ·

es monda hogij penitenciat hadna
nekijk · mijkeppen az constitucio
mongija : Ez veztegsegnek meg
zegeseert · olij igen meg haragut
vala az provincialis · az sororokra
hog azon napon semmijkeppen ·
nem akara beljeb junij az clastrom
dan · hanem ezenkeppen nagij ha
ragal el menuen · el hagija az so
rorokat · Tahat zent margijt azzon
vgijan azon napon · keulde az vas
ablachra vechernyenek eleutte
az ev mesteret olimpiadist · es so
ror margaretat guiellinos her
chegnek leyanijat · kijvala bela
kijralnak rokona · az provincia
lis hoz · Alazatosson kevnyeregven
hog az provincialis meltolna
azzonnak zent margijt margijt azzon es
vgijan azon penitenciat hadnij
meljet akarna hadnij az sororok
nak kijk az veztegseget meg
teurteek vala · es hog ne kedvez
ne valamijben ev nekij · hogne
lattatneek az egijeb sororoknak

Es monda hogÿ penitenciat hadna 78
nekÿk · mykeppen az constitucio 39 v
mongÿa · Ez veztegsegnek meg
zegeseert · oly jgen meg haragvt
5 vala az provincialis · az sororokra ·
hogy azon napon semmÿkeppen ·
nem akara belyeb junÿ az clastrom
ban · hanem ezenkeppen nagÿ ha
ragal el menuen · el hagÿa az so
10 rorokat · Tahat zent margÿt azzon
vgÿan azon napon · kevlde az vas
ablachra vechernÿenek elevtte
az ev mesteret olimpiadist · es so
ror margaretat guiellinos her
15 chegnek leÿanÿat · kyvala bela
kyralnak rokona · az provincia
lishoz · Alazatosson kevnyeregven ·
hog az provincialis meltolna[1]
zent <margÿt> margÿt <azzon> azzonnak[2] es ·
20 vgÿan azon penitenciat hadnÿ ·
melÿet akarna hadnÿ · az[3] sororok
nak kÿk az veztegseget meg
tevrteek vala · es hog ne kedvez
ne · valamÿben ev nekÿ · hogne
25 lattatneek az egyeb sororoknak

hog evneki penitenciaya el ha
lohgattatneek · avagy hog evneki
keduezne · azert hog ev kyral le
anija volna · Tahat ez provin
cialis capitulomot tevn masod
napon penteken az sororoknak ·
es hagija hogy az sororok kyk
az silenciomot az veztegseget meg
tevrtek vala · hog az refectori
omnak kevzepette · mezehtelen
feulden vlyenek · es bevhtevllye
nek vizzel es kynyerrel · kyt ez
sororok mynd be tellyesehtenek
es ev velek evzv zent margyt
azzon es · mynd be tellyesehte · nagy
bekessegel es alazatossagal ·
Mykoron ez zentseges zvz · zent
margyt azzon · ez felyvl meg
mondot jozagos myelkevdetevk
ben foglalta volna ev magat
nagy kevkelletevssegel · es myko
ron meg vtalt volna mynden
ez e velagy hangossagokat es ge
nyereysegeket · mykoron az ev
atija akarya vala evtet az zerzetbel

hog evnekÿ penitenciaya el ha 79
lo<h>gattatneek · auagy hog evnekÿ 40 r
keduezne · azert hog ev kyral le
anÿa volna · Tahat ez provin
5 cialis capitulomot tevn masod
napon penteken az sororoknak ·
es hagÿa hogÿ az sororok kÿk
az silenciomot az veztegseget meg
tevrtek vala · hog az refectori
10 omnak kevzepette · mezehtelen
fevlden vlyenek · es bevhtevllÿe
nek vizzel es kÿnyerrel · kÿt ez
sororok mynd be tellÿesehtenek
es ev velek evzv zent margÿt
15 azzon es · mÿnd be tellyesehte · nagy
bekessegel es alazatossagal ·
Mykoron ez zentseges zvz · zent
margÿt azzon · ez felÿvl meg
mondot jozagos mÿelkevdetevk
20 ben foglalta volna ev magat
nagy tevkelletevssegel · es myko
ron meg vtalt volna mÿnden
ez <e> velagÿ hangossagokat es ge
nyerevsegeket · mykoron az ev
25 atÿa akarya vala evtet az zerzetbel

ky vinny es adnya hazassagra ·
Ezeknek es ellene monda · es meg
vtala myndenestevl fogva ez zent
seges zvz ·

Mynd ezek el mulvan · Jme ez zent
seges zvznek zent margyt azzon
nak · Vy erdemeknek okay zolgal
tatnak · Mert tamada habo
rusag zent margyt azzonnak
zyleykevzet · es ev atyafya kevzet
istvan kyraly kevzet · Es oly jgen
vezedelmes haborusag tamada
kevzettek · hogy mynden jgassag
nak zertartasa nekevl · es hat
ra vetven az istenyi felelmet ·
mynd ersekevkben es pispekekben
es mynd iobbagyokban · Nagy
sok ezer tartatlan emberek · Jtyletnek ege
nessege nekevl el vezenek · Mely
nagy haborusagok kevzet · ez
zentseges zvznek ev syralmy ·
valanak ev neky ey es napy ke
nyery · Mert meg gondolya
vala ez zentseges zvz · hog ez yl

kÿ vinnÿ es adnÿa hazassagra · 80
Ezeknek es ellene monda · es meg 40 v
vtala mÿndenestevl fogva ez zent
seges zvz ·

5

Mÿnd ezek el mulvan · jme ez zent
seges zvznek zent margÿt azzon
nak · vÿ erdemeknek okaÿ zolgal
tatnak · Mert tamada habo
10 rusag zent margÿt azzonnak
zuleÿkevzet · es ev atÿafya kevzet ·
istvan kÿralÿ kevzet · Es olÿ jgen
vezedelmes haborusag tamada
kevzettek · hogÿ mÿnden jgassag
15 nak zertartasa nekevl · es hat
ra vetven az istenÿ felelmet ·
mÿnd ersekevkben es pispekekben ·
es mÿnd iobbagyokban · Nagÿ
sok ezer artatlan[1] emberek · jtyletnek ege
20 nessege nekevl el vezenek · Melÿ
nagÿ haborusagok kevzet · ez
zentseges zvznec ev syralmy ·
valanak ev nekÿ eÿ es napÿ ke
nÿerÿ · Mert meg gondolÿa
25 vala ez zentseges zvz · hog ez ÿl

lijen fele haborusag semmijkeppen
nem lehet nagy sok lelkeknec
vezedelme nekeul · Azt es meg gon
dolija vala ez zent zuz · hog ez
fele haborusag · nem lehet az zu
eu zuleijnek atijanak anijanak
lelkenek vezedelme nekeul · kijk
immar meg venhettenek vala ·
es mijnd zuleijnek · mijnd atija
fijaijnak vtalatos faratsaga
nekeul nem lehetne · Eznek felette
ez zent zuz feltij vala az eu egij
mehbe fekeut atijafijanak · istvan
kyralnak kyr halalat · kynek ha
lalara igekeuznek vala · es igen
kemenijen vlte euldezijk vala ·
Mijnd ezeknek feleutte · halija
vala es ertij vala · anija zent
egij hazat · nem chak magyer or
zagnak keulemb keulemb rezebe ·
de byzonijal meeg ennek felette ·
sok egijeb kereztijen orzagoknak
rezeben es · kemenij feijedelmeknek
poganoknak mijatta · el nijomot
tatnij es zagattatnij · Clastromo

lÿen fele haborusag semmÿkeppen 81
nem lehet nagÿ sok lelkeknec 41 r
vezedelme nekevl · Azt es meg gon
dolÿa vala ez zent zvz · hog ez
5 fele haborusag · nem lehet az <zv>
ev zvleÿnek atÿanak anÿanak
lelkenek vezedelme nekevl · kÿk
jmmar meg venhettenek vala ·
es mÿnd zvleÿnek · mÿnd atÿa
10 fÿaÿnak vtalatos faratsaga
nekevl nem lehetne · Eznek felette
ez zent zvz feltÿ vala az ev egÿ
mehbe fekevt atÿafÿanak · istvan
kyralnak <kyr> halalat · kÿnek ha
15 lalara jgekevznek vala · es jgen
kemenÿen <vlte> evldezÿk vala ·
Mÿnd ezeknek felevtte · halÿa
vala es ertÿ vala · anÿa zent
egÿ hazat · nem chak magÿer or
20 zagnak kevlemb kevlemb rezebe[1] ·
de bÿzonÿal meeg ennek felette ·
sok egÿeb kereztyen orzagoknak
rezeben es · kemenÿ feÿedelmeknek
poganoknak mÿatta · el nÿomot
25 tatnÿ es zagattatnÿ · Clastromo

kat · es zerzetevssegnek heleyt meg
puztehgyak · Annera hog az vr
istennec kyk zolgalnak vala · az ev
heliyek clastromok · benne lakovzo
nekevl marad vala · zegenyeket
es artatlanokat annera nyomo
rehtnak vala meg · hogy az ev
kyaltassok mynd menyorzag
gyglan fel hallyk vala · mykep
pen ez zent zuznek ~~bezyk~~ bezyl
lyk vala · Anne nagy haboru
sag vezedelm vala · hogy senky
nec nem kedueznek ~~vak~~ vala
sem veneknek · sem ifyaknak ·
sem ferfyaknak · sem azzonyal
latoknak sem zuzeknek · hanem
myndenek alnokvl meg nyomo
rehtatnak mynden okossagnekevl ·
Mynd ezeket halvan ez zent zuz
sir vala nagy bevsegel · es az ev
testet evztevuerehty vala bevh
tevkel · es fel evltevzek ciliciom
ban · olyha syratvan myndenek
nek az ev alnoksagokat · kyket
az idevben az vr istennek teznek

vala

kat · es zerzetevssegnek heleÿt meg 82
puztehgÿak · Annera hog az vr 41 v
istennec · kÿk zolgalnak vala · az ev
helÿek clastromok · benne lako<·>zo
5 nekevl marad vala · zegenÿeket
es artatlanokat annera nÿomo
rehtnak vala meg · hogÿ az ev
kÿaltassok mÿnd menyorzag
gÿglan fel hallÿk vala · mÿkep
10 pen ez zent zvznek <bezy.> bezÿl
lÿk vala · Anne nagy haboru
sag vezedelm vala · hogÿ senkÿ[1]
nec nem kedueznek <vak.>[2] vala ·
sem veneknek · sem ifÿaknak ·
15 sem ferfyaknak · sem azzonÿal
latoknak sem zvzeknek · hanem
myndenek alnokvl meg nyomo
rehtatnak mÿnden okossagnekevl ·
Mÿnd ezeket halvan ez zent zvz ·
20 sÿr vala nagy bevsegel · es az ev
testet evztevuerehtÿ vala bevh
tevkel · es fel evltevzek ciliciom
ban · olyha sÿratvan mÿndenek
nek az ev alnoksagokat · kÿket
25 az jdevben az vr istennek teznek
vala ·

es syratya vala az meg nyomo
rultaknak az ev nagy haboru
sagokat · tellyessegel ev magat
ez zent zuz syralmakra ky oldoza
es gyakorlvan syralmaknak
bevseges syramyt arradasyt ·
kery vala ez zent zuz · mynd
az fraterevket · mynd az soro
rokat · es mynden egyeb zerze
tevssevket · es kerettety vala
egyebekel es · hogy kevnyerge
nenek az vr istennek alazatos
kevnyergessel · hog az vr men
denhato isten · az ev jogyanak
hatalmaual · meg zoreha · es
meg ehnyche · az kegyetleneknek
hatalmokat · es meg oltalmaz
ya az artatlanokat · es ezeknek
felevtte anya zent egy hazat ·
kyt az ev dragalatos zent ve
reuel evzve gyvhtet · My vronk
ihs xps poganoknak vereinekük
nek hitteul zakattaknak myatta ·
es kemeny feyedelmeknek my
atta · kyk chak newel kereztye

es syratÿa vala az meg nÿomo 83
rultaknak az ev nagy haboru 42 r
sagokat · tellÿessegel ev magat
ez zent zvz syralmakra kÿ oldoza ·
5 Es gÿakorlvan syralmaknak
bevseges syramÿt arradasÿt ·
kerÿ vala ez zent zvz · mÿnd
az fraterevket · mÿnd az soro
rokat · es mÿnden egÿeb zerze
10 tevssevket · es kerettety vala
egÿebekel es · hogÿ kevnÿerge
nenek az vr istennek alazatos
kevnÿergessel · hog az vr men
denhato isten · az ev jogÿanak
15 hatalmaual · meg zoreha · es
meg ehnÿche · az kegÿetleneknek
hatalmokat · es meg oltalmaz
ÿa az artatlanokat · Es ezeknek
felevtte anÿa zent[1] egy hazat ·
20 kÿt az ev dragalatos zent ve
reuel evzve gÿvhtet · Mÿ vronk
ihs xps poganoknak eretnekvk[2]
nek hittevl zakattaknak mÿatta ·
es kemeny feÿedelmeknek my
25 atta · kÿk chak newel kereztÿe

nek · kyknek ev sokassagok az koron
gonozvl bulchuztatot elegge vralko
dyk vala · az az · hog az jdevbely go
noz kereztijen vraknak · nag sok go
noz hatalmak adattanak vala · ez
illijen gonoz dolgoknak tetelere ·
hog ez illijen gonoz nepeknek my
atta ne hadnaija vronk ihs xp̄s
ev magat karomlatnij · Ezeket
kerij · es kerettetij vala vr isteul
istentevl ez zent zuz · Mykoron az
ev nagij keserevsegeet latnaijak
az sororok olijha ev rayta kevni
revlven · vgij mondnak vala ev
nekij · Mij tenekevd benne · mak
gondolz te vele · Myre hogij mijn
den tevrne tevrtenetert te tenen
magadat gevtred · Tanat ez zent
seges zuz · zent margyt azzon ·
Az ev zuuenek melssegevevl von
van · nagij fazkotast ezenkeppen
felele · Anija zent egijhaz · mijn
den hijv kereztijenek anija · az
ev dragatos tagijban meteltetijk
es ev igen kemenijen gevtretijk ·

nek · kÿknek ev sokassagok azkoron 84
gonozvl bulchuztatot elegge vralko 42 v
dÿk vala · az az · hog az jdevbelÿ go
noz kereztÿen vraknak · nag sok go
5 noz hatalmak adattanak vala · ez
illÿen gonoz dolgoknak tetelere ·
hog ez illÿen gonoz nepeknek mÿ
atta ne hadnaÿa vronk ihs xps
ev magat karomlatnÿ · Ezeket
10 kerÿ · es kerettetÿ vala vr <istevl>
istentevl ez zent zvz · Mykoron az
ev nagÿ keserevsegeet latnaÿak
az sororok · olÿha ev raÿta kevnÿe
revlven · vgÿ mondnak vala ev
15 nekÿ · Mÿ tenekevd benne · mÿt
gondolz te vele · Mÿre hogÿ mÿn
den <tevrne> tevrtenetert · te tenen
magadat gevtred · Tahat ez zent
seges zvz · zent margÿt azzon ·
20 Az ev zvuenek melssegebevl von
van · nagÿ fazkotast ezenkeppen
felele · Anÿa zent egÿhaz · myn
den hÿv kereztÿenek anÿa · az
ev dragatos tagÿban meteltetÿk ·
25 es ev jgen kemenÿen gevtretÿk ·

Es ty azt mongyatok ennekeum ·
Mly tenekeud benne · Nemdee nem
eu zultee kerezt vyznek myatta
vyonnan engemet ty veletenk
euzve · Nemdee az eu leyany
keuzzul valo vagyoke en · by
zonnyal az vagyok · Ezenkeppen
ez zent zuz · az euneky zoloknak
bozzontasyt meg geuzven ·
Euket es · mynd ercye zerent
vgyan ezen fele keunyereuletre
hozza vala · Tahat lata ez zent
zuz · az beuneknek arradasyban
az felyul meg mondot nyomo
rusagoknak eu gonossagyt meg
neuekeudny · az az · hog az beu
nek · az kegetlensegek · napon
kent neuekeudnec vala es be
veulnek vala · Vgy hogy az
tataroknak kegyetlen jarasok
ytul meg valva · zaz · es teub
eztendeuteyl fogva · sem latta
tot · sem hallatot anne nagy
sok kegyetlenseg kereztyen ne
veken · mykeppen ez jderben ·

Es tÿ azt mongÿatok ennekevm · 85
Mÿ tenekevd benne · Nemdee nem 43 r
ev zvltee kerezt vÿznek mÿatta
vÿonnan engemet tÿ veletevk
5 evzve · Nemdee az ev leÿanÿ
kevzzvl valo vagÿoke en · bÿ
zonnÿal az vagyok · Ezenkeppen
ez zent zvz · az evneky zoloknak
bozzontasyt meg gevzven ·
10 Evket es · mÿnd ereÿe zerent
vgÿan ezen fele kevnyerevletre
hozza vala · Tahat lata ez zent
zvz · az bevneknek arradasyban ·
az felyvl meg mondot nÿomo
15 rusagoknak ev gonossagÿt meg
neuekevdnÿ · az az · hog az bev
nek · az kegellensegek[1] · napon
kent neuekevdnec vala es be
vevlnek vala · Vgÿ hogÿ az
20 tataroknak kegÿetlen jarasok
<v> tvl meg valva · zaz · es tevb
eztendevtevl fogva · sem latta
tot · sem hallatot anne nagÿ
sok kegÿetlenseg kereztÿen ne
25 peken · mÿkeppen ez jdevben ·

Azert

Mert ez zentseges zuz · zent ma
gyt azzon · vij penitencianak
gyat kerese · es meg lele · az men
denhato istennek haragyanak
meg engeztelesere · Mert az
liciomot · kyt elevzer vijsel vala
semmijnek alehta · avagy keve
penytencianak kemensegnek
alehta · hanem az zvl dyznonak
bevret chijnaltata meg tytkon
keet sororokal kyknek egyk pr
orissa levt vala ez clastromban
Az masyk kedeg vala zolgalo le
yan · vgyan ezen keet sororok
tartottak vala v fel ezen clastr
omban · az zvl dyznokat · es ez
keet sororokal chijnaltatot vala
maganak zent ma gyt azzon
keet vijne zelev · avagy harom
harom vijne zeleven · avag
negij vijne zeleven · az zvl dy
nonak bevreben egij evvet
es ez zvl dyznonak bevreben ch
nalt evvel ev magat mezeh
telen husan serteevel be fordeh

<Mert> Azert[1] ez zentseges zvz · zent mar 86
gÿt azzon · vÿ penitencianak mo 43 v
gyat kerese · es meg lele · az men
denhato istennek haragÿanak
5 meg engeztelesere · Mert az ci
liciomot · kyt elevzer vÿsel vala ·
semmÿnek alehta · auagy keves
penytencianak kemensegnek ·
alehta · hanem az zvl dyznonak
10 bevret chÿnaltata meg · tÿtkon ·
keet sororokal kÿknek egÿk pri
orissa levt vala ez clastromban ·
Az masyk kedeg vala zolgalo le
ÿan · vgÿan ezen keet sororok
15 tartottak vala <v> fel ezen clastr
omban · az zvl dÿznokat · es ez
keet sororokal chynaltatot vala
maganak zent margÿt azzon
keet vÿne zelev · avagy harom
20 harom vÿne zeleven · auag
negÿ vÿne zeleven · az zvl dÿz
nonak bevreben egÿ evuet ·
es ez zvl dÿznonak bevreben chÿ
nalt evuel · ev magat mezeh
25 telen husan serteeuel be fordeht

van · Igen kemenyen magat vele
meg zorehgija vala · Es ez zul
dyznonak ferteeuel euzue · mara
dekat · vezzeure keutepze ez zent
zuz · es vgijan ezen zolgalo lean
tul · gyakorta disciplinat veut
Mely disciplinanak vezzeuije ·
az zul dyznonak beureuel ferte
euel euzue · meeg maes ez clastr
omban vagijon · Ez gyenyeren
segnek ruhayat · es ez disciplina
nak vezzeuyet · Zerzet mestere
frater yanos · es egyeb sok veen
fraterek lattak · Ez zent zuznek
halala vtan · Az sororok ezt tytkon
az fratereknek meg mutatuan ·
Mert aznak eleutte myg zent
margyt azzon elt · senky ez do
logrol semmyt nem tudot · Ez
harom zemelteul meg valua ·
az az · zent margyt azzon · tuk
ez keet sororral ·

[illegible]nek vtanna · ez muenden
[illegible]dekheul mynden ember tane [illegible]
bekriseg tartast

van · jgen kemenÿen magat vele 87
meg zorehgÿa vala · Es ez zvl 44 r
dÿznonak serteeuel evzve · mara
dekat · vezzevre kevtevze ez zent
5 zvz · es vgÿan ezen zolgalo lean
tvl · gÿakorta disciplinat vevt ·
Melÿ disciplinanank vezzevÿe ·
az zvl dyznonak bevreuel serte
euel evzve · meeg maes ez clastr
10 omban vagÿon · Ez gyenyerev
segnek ruhayat · es ez disciplina
nak vezzevyet · Zerzet mestere ·
frater ÿanos · es egÿeb sok veen
fraterek lattak · Ez zent zvznek
15 halala vtan · Az sororok ezt tÿtkon
az fratereknek meg mutatvan ·
Mert aznak elevtte mÿg zent
margÿt azzon elt · senky ez do
logrol semmyt nem tudot · Ez
20 harom zemeltevl meg valva ·
az az · zent margÿt azzon · <tutta>
ez keet sororral ·

Ezeknek vtanna · ez juuendev
25 bezedekbevl mynden ember tanolÿon
bekesseg tartast ·

88

fel evltevzek zent margijt azzon
ez zentseges zvz · Az vr istennek
ev zerelmeben · Es kijk ez ennije
gonossagoknak haborusagoknak
tevevij mijelkevdevij valanak ·
kereztijenek kevzet · mijkeppen fe
lijvl meg vagijon · jruan · Ezek
nek az ev gonossagokat ez zent
zvz · nijlvan meg vtala · Akar
melij jgen nagij zemelijvknek es ·
az ev gonossagokat meg vtalja
vala · sevt meeg ennek fevlette
akar melij jgen sok meltossag
gal ekessevlt zemelijeknek es ·
az ev gonossagokat nijlvan meg
vtalija vala · Az az · kijralnak
az ev atijanak · es atijafijanak
istvan kijralnak · es egijeb vrak
nak · Meeg ennek felevtte egi
hazij feijedelmeknek ersekeknek
pijspekeknek gonossagokat nijlvan
meg vtala · De maga meg
sem fogijatkozanak · ez jdevkben
ez napokban · ez zent zvznek ·
Meeg azok kevzzevl es · az nagij

ffel evltevzek zent margÿt azzon 88
ez zentseges zvz · Az vr istennek 44 v
ev zerelmeben · Es kÿk ez ennÿe
gonossagoknak haborusagoknak
5 tevevÿ mÿelkevdevÿ valanak ·
kereztÿenek kevzet · mÿkeppen fe
lÿvl meg vagÿon jruan · Ezek
nek az ev gonossagokat ez zent
zvz · nÿlvan meg vtala · Akar
10 melÿ jgen nagÿ zemelyvknek es ·
az ev gonossagokat meg vtalÿa
vala · sevt meeg ennek fevlette
akar melÿ jgen sok meltossag
gal ekessevlt zemelyeknek es ·
15 az ev gonossagokat nÿlvan meg
vtalÿa vala · Az az · kÿralnak
az ev atÿanak · es atÿafyanak
istvan kÿralnak · es egÿeb vrak
nak · Meeg ennek felevtte egÿ
20 hazÿ feyedelmeknek Ersekeknek ·
pyspekeknek gonossagokat nÿlvan
meg vtala · de maga meg
sem fogÿatkozanak · ez jdevkben ·
ez napokban · ez zent zvznek ·
25 Meeg azok kevzzevl es · az nagÿ

bozzusag tetelevk · kyk ev vele
istennek hazaban jarnij · es edes
eetkeket venije lattatnak vala ·
az az · az sororok · Jol lehet mijnd
ereijek zerent tezijk vala ez zent
zuznek az bozzusagokat · de igen
oua okosson · Melij bozzusagbol
ez zent zuz · mijndeneknek nagij
bekesseggel bekesseget mutat vala
bekessegnek peldaijat agya vala ·
Mijndenek chodalkoznak vala
az ev nagij alhatatossagan ·
mijndenevkben kezdetteul fogwa ·
es gondolijak vala · hogij ha ez zent
zuzet · ez zerzetteul es az ev clastro
mateul kij vonhatnaijak · tahat
ev raijta mijnden akaratijukat
meg tehetneijek · de ez zentseges
zuzteul olijha meg gevzettetenek
meg gijalaztatanak · ev teule
felnek vala · Kezdek ez zent zuzet
sok keppen zorgalmaztatnij · hog
ha teubbet nem tenne mijnd
nijaijan ev keduekert · akar chak
az zerzeteut hatna el · es az ev

bozzvsag tetelevk · kÿk ev vele 89
istennek hazaban jarnÿ · es edes 45 r
eetkeket venye lattatnak vala ·
az az · az sororok · jol lehet mÿnd
5 ereyek zerent tezÿk vala ez zent
zvznek az bozzvsagokat · de jgen
oua · okosson · Mely bozzvsagbol
ez zent zvz · myndeneknek nagy
bekesseggel bekesseget mutat vala ·
10 bekessegnek peldayat agya vala ·
Myndenek chodalkoznak vala
az ev nagÿ alhatatossagan ·
myndenevkben kezdettevl fogva ·
Es gondolÿak vala · hogÿ ha ez zent
15 zvzet · ez zerzettevl es az ev clastro
matevl kÿ vonhatnayak · tahat
ev raÿta mÿnden akaratÿvkat
meg tehetneÿek · de ez zentseges
zvztevl olÿha meg gevzettetenek
20 meg gÿalaztatanak · ev tevle
felnek vala · kezdek ez zent zvzet
sok keppen zorgalmaztatnÿ · hog
ha tevbbet nem tenne mÿnd
nÿaÿan ev keduekert · akar chak
25 az zerzetevt hatna el · es az ev

clastromanak jduesseges rekezte
seet · es valamelyekkel az sororok
kevzzevl · mykepen tecthyk vala
hog kyk erre kevnyen engednek
hogy azokkal el menne · valamely
zerzetben · jelesevl kedeg zent ber
nald zerzeteben · Auagy az zeztrak
kevzyben · hogy ot evnalok auagy
ev velek lakozneek · es ev velek
nyayaskodneek · Elevzer erevkevde
nek meg lagehtany zent margyt
azzont jgyretevkkel · es vgy mond
nak vala · Nagy tyztesseggel vyz
tey nek el tegedet · nagy sok kenched
lezen neked · Ez orzagbely vrak
tegedet mynd nagy felseggel tyzte
nek · mynd ersekek mynd vyspe
kek es jobbagyok · meeg ennek
fevlevtte papanak aldomasat ·
nagy erevs mondassal byzonyeh
tassal jgyryk vala ezekrevl ez zent
zvznec · de mykoron zent mar
gyt azzont az ev akaratyvkra
nem vonhatnayak · hozzvsagok
kal jarulanak iesusnak zeretni

clastromanak jduesseges rekezte 90
seet · es valamelÿekkel az sororok 45 v
kevzzevl · mykeppen tecchÿk vala
hog kÿk erre kevnÿen engednek ·
5 hogÿ azokkal el menne · valamelÿ
zerzetben · jelesevl kedeg zent ber
nald zerzeteben · Auagy az zeztrak
kevzÿben · hogÿ ot evnalok auagÿ
ev velek lakozneek[1] · es ev uelek
10 nÿaÿaskodneek · Elevzer erevkevde
nek meg lagehtanÿ zent margÿt
azzont jgÿretevkkel · es vgÿ mond
nak vala · Nagÿ tyztesseggel vÿz
<te> nek el tegedet · nagy sok kenched
15 lezen neked · Ez orzagbelÿ vrak
tegedet mynd nagy felseggel tÿztel
nek · mynd ersekek mynd pyspe
kek es jobbagÿok · meeg ennek
fevlevtte papanak aldomasat ·
20 nagÿ erevs mondassal byzonyeh
tassal jgÿrÿk vala ezekrevl ez zent
zvznec · de mÿkoron zent mar
gÿt azzont az ev akaratyvkra
nem vonhatnaÿak · bozzvsagok
25 kal jarulanak iesusnak zerelmes

degesenek ellene · Mert az regij
kedueket kyket eleeb teeznek vala
rekij · meg vonak azokat evtevle
es ennek fevlevtte az tartozo zukse
geket es · es adomanyokat meg
vonak evtevle · az az mynden
sevksegre valokat · mykeppen tunij
cella · agy · es egyeb zukseges evl
te vzet · ezeket es · mynd meg
vonak ez zent zuztevl · kykkel
annak elevtte bevelkevdyk az ev vala
leynel · atyafyaynal · es egy
mehben fekevt nenyeynel evc
cheynel · mert myndenben ezek
eleget adnak vala nekij azkoron ·
Ezeknek felevtte zent margyt az
zonnak vtalagyara · es bozzusa
gara · azoknak kyk erre enged
nek vala · zent margyt azzonnak
elevtte · aranyat ezevstet es egeb
es egeb dragalatos edeneket nagy
bevsseggel ozgyak vala · Zent
margyt azzont kedeg · bozzu
sagos bezedevkkel · es bozzusagos
tetemenyvkkel · es alkolmatlan

jegesenek ellene · Mert az regÿ 91
kedücket kyket eleeb teeznek vala 46 r
nekÿ · meg vonak azokat evtevle ·
es ennek fevlevtte az tartozo zvkse
5 geket es · es adomanyokat meg
vonak evtele · az az mynden
sevksegre valokat · mÿkeppen tunÿ[1]
cella · agÿ · es egÿeb zvkseges evl
tevzet · ezeket es · mynd meg
10 vonak ez zent zvztevl · kÿkkel
annak elevtte beuelkevdÿk vala[2] az ev
zvleÿnel · atÿafÿaÿnal · es egy
mehben fekevt nenyeynel evc
cheÿnel · mert myndenben ezek
15 eleget adnak vala nekÿ[3] azkoron ·
Ezeknek felevtte zent margÿt az[4]
zonnak vtalagÿara · es bozzvsa
gara · azoknak kÿk erre enged
nek vala · zent margÿt azzonnak
20 elevtte · aranÿat ezevstet <es egeb>
es egÿeb dragalatos edeneket nagÿ
bevsseggel[5] ozgÿak vala · Zent
margyt azzont kedeg · bozzv
sagos bezedevkkel · es bozzvsagos
25 tetemenÿvkkel · es alkolmatlan

Jveultessekkel meg se keserehtven ·
nagij keserevsegre Jngerlijk vala
mijnt menteul nagijobban tehetijk
vala · Es nem chak zent margijt
azzonnak tezijk vala ezeket · de
mijnd az tellijes conuenteut ennel
nagyobbakkal senijegetuen · ha ez
zentseges nekijk nem engedne ·
Oh melij igen nagij bozzusagokkal
es melij igen sok keulemb keulemb
bozzusagokkal geutretijk vala ez zent
seges zuz az alhatatossagnak jozagos
mijelkeudetijert · Vgij hog testnek
halatul meg valvan · menden
fele geutrelmeknek kennijat tevek
eu raijta · Melij geutrelmek · mijert
valanak az vr istennek zerelme
ert · es az eu hazanak ekessegenek
evrizetijert · az az · mijnd az eu
tellijes clastromanak es zerzetinek
ekessegenek tijztessegenek evrijze
tijert · Vigan zenuedij vala el ·
ez dragalatos zent zuz · kijkbeu
hijzijuk hog eu maganak kere
te martijromsagnak erdemee

jvevltessekkel meg <se> keserehtven · 92
nagÿ keserevsegre jngerlÿk vala · 46 v
mÿnt mentevl nagÿobban tehetÿk
vala · Es nem chak zent margÿt
5 azzonnak tezÿk vala ezeket · de
mÿnd az tellÿes conuentevt ennel
nagyobbakkal fenÿegetven · ha ez
zentseges nekÿk nem engedne ·
Oh melÿ jgen nagÿ bozzvsagokkal ·
10 es melÿ jgen sok kevlemb kevlemb
bozzvsagokkal gevtretÿk vala ez zent
seges zvz az alhatatossagnak jozagos
mÿelkevdetÿert · Vgÿ hog testnek
halatvl meg valvan · menden
15 fele gevtrelmeknek kennyat tevek
ev raÿta · Melÿ gevtrelmek · mÿert
valanak az vr istennek zerelme
ert · es az ev hazanak ekessegenek
evrizetÿert · az az · mynd az ev
20 tellÿes clastromanak es zerzetÿnek
ekessegenek tÿztessegenek evryze[1]
tÿert · vigan zenuedÿ vala el ·
ez dragalatos zent zvz · kykbevl
hÿzÿvk hog ev maganak keres
25 te martyromsagnak erdemeet ·

Tahat ez teurtenetnek alatta · az az ·
ezen jdeunek alatta · Ez zentseges
zuz · zent margijt azzon jollehet
mijndenekre keez zenuednij lelekkel ·
çristusnak neueert · De maga
juta az ev testenek annije nagij
ereutelensegere · Vgij hogij eunen
magaban teerven eerze az ev
halalat keuzel lennij · Az ev meste
renek olimpiadis azzonnak · es
egijeb veen sororoknak meg monda
az ev halalat · az ev testenek meg
fesleseet keuzellennij · kij azonkep
pen leun · Mert mijkoron egij
soror meg holt · es zent margijt
azzon volna az infirmariaban
az meg holt sorornal · monda
az ev mesterenek · En zerelmes
anijam en lezek elsev ez soror
vtan kij meg halok · kij ezenkeppen
leun Esmeeg vgij monda az ha
ev halalarul az ev eyccheynek
ez zereten atijamfijaij · En hamar
meg halok · es kerlek tijteket hog
[illegible]messeteuk engemet az korban

tem ettesseteuk

Tahat ez tevrtenetnek alatta · az az · 93
ezen jdevnek alatta · Ez zentseges 47 r
zvz · zent margÿt azzon jollehet
mÿndenekre keez zenuedny lelekkel ·
5 cristusnak neueert · de maga
juta az ev testenek annÿe nagÿ
erevtelensegere · Vgÿ hogÿ evnen
magaban teerven eerze az ev
halalat kevzel lennÿ · Az ev meste
10 renek olimpiadis azzonnak · es
egÿeb veen sororoknak meg monda
az ev halalat · az ev testenek meg
fesleseet kevzellennÿ · kÿ azonkep
pen levn · Mert mÿkoron egÿ
15 soror meg holt · es zent margÿt
azzon volna az infirmariaban
az meg holt sorornal · monda
az ev mesterenek · En zerelmes
anÿam en lezek elsev ez soror
20 vtan kÿ meg halok · kÿ ezenkeppen
levn Esmeeg vgÿ monda az <ha>
ev halalarvl az ev evccheÿnek
Ez zeretev atÿamfÿaÿ · En hamar
meg halok · es kerlek tÿteket hog
25 temessetevk temettessetevk[1] engemet az karban

94

az zent kerezt oltara elevt · ha
kedeg az kaar aznak mijatta igen
meg zorul az sororoknak · tahat
temettessetevk engemet az en imad
kozo helemben · es ne felijetek azon
hog az testevmbevl valamijnemev
dohossag junekij · mert az en teste
mbevl semmijnemev dohossag kij
nem ju · kij mijnd ezenkeppen meg
telijek · Mert aleg ere tijzenkeet
napot · hog ez vtan ez artatlan
zent zvzet hijdeg kezde lelnij · Mij
koron az sororok lattak volna ez
zent zvznek ev nagij betegseget
igen meg keserevdenek raijta ·
es meg evzeneek mijnden clastro
mokban · Ez zentseges zvzhez ju
ve az idevbelij provincialis fra
ter mijhal · es meg halgata · ez
zentseges zvznek artatlan gijo
nasat · es veue cristusnak zent
testet · az ev zvuenek buzgo zerel
mebevl · ennek vtanna ke[illegible] zent
kenetnek olaijat frater mijhal
tvl provincialistvl · es meg kenet

az zent kerezt oltara elevt · ha 94
kedeg az kaar aznak mÿatta jgen 47 v
meg zorul az sororoknak · tahat
temettessetevk engemet az en jmad
5 kozo helemben · es ne felÿetek azon
hog az testevmbevl valamÿnemev
dohossag junekÿ · mert az en teste
mbevl semmÿnemev dohossag kÿ
nem ju · kÿ mÿnd ezenkeppen meg
10 telÿek · Mert aleg ere tÿzenkeet
napot · hog ez vtan ez artatlan
zent zvzet hÿdeg kezde lelnÿ · Mÿ
koron az sororok lattak volna ez
zent zvznek ev nagÿ betegseget
15 jgen meg keserevdenek raÿta ·
es meg evzeneek mÿnden clastro
mokban · Ez zentseges zvzhez ju
ve az jdevbelÿ provincialis fra
ter mÿhal · es meg halgata · ez
20 zentseges zvznek artatlan gÿo
nasat · Es veue cristusnak zent
testet · az ev zvuenek buzgo zerel
mebevl · ennek vtanna kere · zent
kenetnek olaÿat frater mÿhal
25 tvl provincialistvl · es meg kenet

teteek frater marcellojnak jelen
voltara · Ezeknek vtanna ez zentsegnek
zvz zent margijt azzon · oda hijvata
az ev feijedelmet az priorissat kij vala
badoboraij istvan vrnak leanija · es
nekij ada az ev ladaijanak kuchat
O zeretev atijamfijaij · akaratzerent
valo zent zegensegnek zeretevij ·
tartoij · es keuanoij · kijk az mezeh
telen iesust · mezehtelen kevuetijtek
lassatok nezzetek hajjolijatok ijol oda
es lassatok mijt lele az priorissa
magerij bela kijralnak leanijanak
ev kenches ladaijaban · es mijt gevl
tet azzonijonk marianak ev cla
stroban · Ez zent zvznek ev ladaija
ban valo kencheij ezek valanak
ev benne valanak keet ciliciomok
egijk meg zakadozot vala immar
az gijakorta valo vijselesnek mijatt
Az masijk cilicium kedijg vij vala
es vala ev benne vasbol chijnalt
ev kijvel ~~ev ovde~~ evedevzijk vala
az ciliciumnak alola nagij kemen
seggel · es egij vezzevt kijre vala

teteek frater marcellosnak jelen 95
voltara · Ezeknek vtanna ez zentseges 48 r
zvz zent margÿt azzon · oda hÿvata
az ev feÿedelmet az porissat kÿ vala
5 badoboraÿ istvan vrnak leanÿa · es
nekÿ ada az ev ladaÿanak kuchat ·
O zeretev atÿamfÿaÿ · akaratzerent
valo zent zegensegnek zeretevÿ ·
tartoÿ · es keuanoy · kÿk az mezeh
10 telen iesust · mezehtelen kevuetÿtek ·
lassatok nezzetek hayolyatok ÿol oda
es lassatok mÿt lele az priorissa
magerÿ bela kÿralnak leanÿanak
ev kenches ladaÿaban · es mÿt gevh
15 tet azzonÿonk marianak ev cla
stroban · Ez zent zvznek ev ladaÿa
ban valo kencheÿ ezek valanak ·
Ev benne valanak keet ciliciomok ·
egÿk meg zakadozot vala jmmar
20 az gÿakorta valo vÿselesnek mÿatta ·
Az masyk cilicium kedyg vÿ vala ·
es vala ev benne vasbol chÿnalt
ev kÿvel <ev evde> evedezÿk vala
az ciliciumnak alola nagÿ kemen
25 seggel · es egÿ vezzevt kÿre vala

keuteuztetuen az zeul dijznonak beu
re serteuevel euzue · kijuel ez zent
zuz eu magat ostorozija vala · Esmeeg
vala az ladaban keet nemeez kap
cha · melij kapchakat be vertenek
vala keet feleul apro hegijes vas
zegekel · kijket ez zent zuz visel val
eu labaijban · Ezek valanak zere
teu atijamfijaij zent margyt az
zonnak az eu dragalatos tenchei
kijkkel geuhte az bodog erdemeket
melij erdemekel segeht mastan
menden hozza folijamo beuneseket
Mijkoron jutot volna ez zentseges
zuz · az eu betegsegenek tijzen har
mad napijara · egij zombat na
pon · conpletanac utanna · Elev
tijkzokoron · keurnijul atuan fru
tereuknek es sororoknak sokas
saga · cristus zuletetijnek utan
na · Ezer · keet zaaz · hetuen egi
eztendeuben · Ez zent zuznek kee
huzon kijlenc eztendeueben · feb
ruar hauanak tijzen euteud na
pijan · Meg gijulada ez melto

S. Margarita
obijt A° 1271°
15 februarij
anno 29°

kevtevztetven az zevl dÿznonak bev 96
re sertevevel evzve · kÿvel ez zent 48 v
zvz ev magat ostorozÿa vala · Esmeeg
vala az ladaban keet nemeez kap
5 cha · melÿ kapchakat be vertenek
vala keet felevl apro hegÿes vas
zegekel · kÿket ez zent zvz visel vala
ev labaÿban · Ezek valanak zere
tev atÿamfÿaÿ zent margyt az
10 zonnak az ev dragalatos kencheÿ ·
kÿkkel gevhte az bodog erdemeket ·
melÿ erdemekel segeht mastan
menden hozza folyamo bevneseket[1] ·
Mykoron jutot volna ez zentseges
15 zvz · az ev betegsegenek tÿzen har
mad napÿara · egÿ zombat na
pon · conpletanac vtanna · Elev
tÿkzo koron · kevrnÿvl alvan fra
terevknek es sororoknak sokas
20 saga · cristus zvletetÿnek vtan[2]
na · Ezer · keet zaaz · hetven egÿ
eztendevben · Ez zent zvznek kedeg
huzon kÿlenc eztendeveben · feb
ruar hauanak tÿzen evtevd na
25 pÿan · Meg gÿvlada ez melto

sagos zuz · Az menyey jegesnek
zerelmeben · kyt kevan vala · kyt
zolgal vala · kyt mijndeneknek fe
lette zeret vala · kynek zerelmeert
mijnd atijat anijat es ez velagij
orzaganak bijrodalmat el hatta
vala · Az ev artatlan lelket · zent
seges meltosagos lelket · ayalvan
az ev teremteenek · az edesseges ke
vatos jegesenek · el nyvgovek vr
ban · oly igen idegen vala az ev
teste mijnden faydalmtul ev ha
lalanak ideyen · mijkeppen az
ev elmeye · es az ev teste idegen
vala mijnden romlastul es ferte
zetevssegtevl · legottan ez zentseges
zuznek ev [illegible]aya chudalatos fe
nessegel meg fenessedek · es vala
ev zemenek alatta oly igen zep v
lagossag mynt ha meg aranyaz
tak volna az ev orchayat zemenek
alatta · Mijkoron ez zentseges ezen zuz
keppen halva fekenneyek az ev agna
ban · legottan az vr isten ky nyta
az ev jegesenek erdemenek kenchet

sagos zvz · Az menÿeÿ jegesnek 97
zerelmeben · kÿt kevan vala · kÿt 49 r
zolgal vala · kÿt mÿndeneknek fe
lette zeret vala · kynek zerelmeert
5 mynd atÿat anÿat es ez velagÿ
orzaganak bÿrodalmat el hatta
vala · Az ev artatlan lelket · zent
seges meltosagos lelket · ayalvan
az ev teremteenek · az ev[1] edesseges ke
10 vatos jegesenek · El nÿvgovek vr
ban · oly jgen[2] jdegen vala az ev
teste mÿnden faydalmtvl ev ha
lalanak jdeÿen · mÿkeppen az
ev elmeÿe · es az ev teste jdegen
15 vala mÿnden testÿ[3] romlastvl es ferte
zetevssegtevl · legottan ez zentseges
zvznek ev orchaÿa chudalatos fe
nessegel meg fenessedek · es vala
ev zemenek alatta olÿ jgen zep ve
20 lagossag mynt ha meg aranÿaz
tak volna az ev orchayat zemenek
alatta · Mÿkoron ez zentseges zvz[4] ezen
keppen halva fekenneÿek az ev agÿa
ban · legottan az vr isten ky nÿta
25 az ev jegesenek erdemenek kenchet

betegeuknek meg gijogehtasaban ·
Mert azon jdeuben fegzijk vala egij
Soror nagy nehez korsagban · vgij
hogij egijebeknek segedelmenekeul fel nem
kelhet vala az eu agijabol · Mert zent
leurinc napyatul fogua zent prisca
azzon napijaijg · melij napon ez zent
zuz kij mult vala ez velagbol · ez sorort
neged napi hijdeg lelte vala · Mijkoron
ez zent zuznek halalat hallotta volna
ez beteg soror · az egijeb sororoktul ·
meg keserevdek eu zuueben hog eu
nem zolgalhatna ez zent zuznek eu
testenel az egijeb sorokokal · es kezde
gondolkodny eu zuueben · hogha az
vr isten eutet zent margijt azzonnak
erdeme mija meg gijogehtanaija · ta
hat igen eurevmest zolgalna zent
margijt azzonnak testenel · legottan
hog ez soror ezeket gondola · felkele
mijnden segedelmnekeul · es el mene
zent margijt azzonnak testenek zolgala
tijara · es zolgatijara zolgala az eu
testenel · es ky veue ez soror az [illegible]
lart [illegible] margijt azzonnak [illegible]

betegevknek meg gÿogehtasaban · 98
Mert azon jdevben fegzÿk vala egÿ 49 v
Soror nagy nehez korsagban · vgÿ
hogÿ egÿebeknek segedelme nekevl fel nem
5 kelhet vala az ev agÿabol · Mert zent
levrinc napyatvl fogva zent prisca
azzon napÿaÿg · mely napon ez zent
zvz kÿ mult vala ez velagbol · ez sorort
neged napi hÿdeg lelte vala · Mÿkoron
10 ez zent zvznek halalat hallotta volna
ez beteg soror · az egÿeb sororoktvl ·
meg keserevdek ev zvueben hog ev
nem zolgalhatna ez zent zvznek ev
testenel[1] az egÿeb sororokal[2] · es kezde
15 gondolkodny ev zvueben · hog ha az[3]
vr isten evtet[4] zent margÿt azzonnak
erdeme mÿa meg gÿogehtanaÿa · ta
hat jgen evrevmest zolgalna zent
margÿt azzonnak testenel · legottan
20 hog ez soror ezeket gondola · felkele
mÿnden segedelm nekevl · es el mene
zent margÿt azzonnak testenek zolga[5]
tÿara · <zolgatÿara> zolgala az ev
testenel · es ky veue ez soror az scapu
25 lart zent margÿt azzonnak nÿa

kabol mert jgen zevrnijv vala az
kohnijan valo zolgalatert · es tijzta
jo scapulart ada ev rea · Ezenkeppen
fel evltevzteteek nagij sijvalmakkal
es fazkodasokkal · es mijkoron volna
Immar veternijenek jdeije fel veueek
ez zent zvznek ev zentseges testet
es el hozak es le teuek az kar alat
yol lehet altalijaban nem neuezij meg
az legenda helijet · hanem chak egij zent
haznak mongija · de menere az
legendanak folyasa targija · az kar
allijat mongija zent egyhaznak ·
Oh zeretev atijamfijaij mijndentevk
meg gondolhagija melij jgen keser
ves processio vala ez az zegen sorv
roknak · mijkoron lagijak vala hog
evnekijk megkel valnijok az ev edes
seges anijoktvl zentseges peldayoknak
fenes tevkeretevl · es menden vigas
sagoktvl · Jelesevl azoknak kijk ev
kezzevlek keues jdevuel ez zent zvznek
halala elevt · evnekij es evraijta nagij
korzvjagokat nijomorusagokat tevt
tenek vala bezedevkel es [illegible]menijekel ·

kabol mert jgen zevrnÿv vala az 99
kohnÿan valo zolgalatert · es tÿzta 50 r
ÿo scapulart ada ev rea · Ezenkeppen
fel evltevzteteek nagÿ sÿralmakkal
5 es fazkodasokkal · es mÿkoron volna
jmmar veternÿenek jdeÿe fel veueek
ez zent zvznek ev zentseges testet
es el hozak es le teuek az kar alat
yol lehet altalÿaban nem neuezÿ meg
10 az legenda helÿet · hanem chak zent[1] egÿ
haznak mongÿa · de menere az
legendanak folyasa targÿa · az kar
allyat mongÿa zent egyhaznak ·
Oh zeretev atÿamfÿaÿ myndentevk
15 meg gondolhagÿa melÿ jgen keser
ves processio vala ez az zegen soro
roknak · mykoron lagÿak vala hog
evnekÿk megkel valnÿok az ev edes
seges anÿoktvl zentseges peldaÿoknak
20 fenes tevkeretevl · es menden vigas
sagoktvl · jelesevl azoknak kÿk ev
kezzevlek keues jdevuel ez zent zvznek
halala elevt · evnekÿ es ev raÿta nagÿ
bozzvsagokat nyomorusagokat tevt
25 tenek vala bezedevkel es tetemenyekel ·

gijakorta az sororok mennek vala
zent margijt azzonnak testehez · es
meg nezijk vala · es lagijak vala
hog zeeb pirosb vala · hognem el
ben · Ezenkeppen alla ez zent zuznek
ev teste vasarnaptulfogua keddijg ·
Mijkoron ez zent zuz kij muleek ez
lagbol legottan meg jzeneek mijnden
clastromokban hog az frateret june
nek tijztes tarsossagal ez zent zuznek
temetesere · Tahat azon vasar napon
melij vasarnap eijel ez zent zuz kij
mult vala ez gijarlo velagbol · ne
mevnemev frater petevr kij vala
gevrevt lector · annak vtanna
levn magerorzagban provincialis
jllijen zozatot halla veternijenek
vtanna · Az baran meg holt ·
Ennek fevlevtte meg jzeneek ezte
gamij fijlep ersekuek es egijeb egi
hazij feijedelmeknek · Azert mijko
ron jmmar kedden el juttek vol
az tijztelenden atijak es vrak ezte
gamij ersek · vacij pispek · obudai
prepost · he menenek az clastromb

gÿakorta az sororok mennek vala 100
zent margÿt azzonnak testehez · es 50 v
meg nezÿk vala · es lagÿak vala
hog zeeb pirosb vala · hognem elte
5 ben · Ezenkeppen alla ez zent zvznek
ev teste vasarnaptvlfogva keddÿg ·
Mÿkoron ez zent zvz ky muleek ez ve
lagbol legottan meg jzeneek mÿnden
clastromokban hog az fraterek june
10 nek tÿztes tarsossagal ez zent zvznek
temetesere · Tahat azon vasar napon ·
melÿ vasarnap eÿel ez zent zvz kÿ
mult vala ez gÿarlo velagbol · ne
mevnemev frater petevr kÿ vala
15 gevrevt lector · annak vtanna
levn magerorzagban provincialis
jllÿen zozatot halla veternyenek
vtanna · Az baran meg holt ·
Ennek fevlevtte meg jzeneek ezter
20 gamÿ fÿlep erseknek es egÿeb egÿ
hazÿ feÿedelmeknek · Azert mÿko
ron jmmar kedden el juttek volna
az tÿztelendev atÿak es vrak ezter
gamy ersek · vacÿ pispek · obudaÿ
25 prepost · be menenek az clastromba

hol zent margit azzonnak ev teste
vala egy nemevnemev nozolijan ·
es fel emele az ersek zent margit
azzonnak orchaijarol az velomot
kijvel be fevttek vala az ev orcha
ijat · es lata az ersek zent margit
azzonnak orchaijat fenlenij · mij
koron az sororok nagy mondhatat
lan keserevsegel syrnanak · Mon
da az ersek azonkeppen az fraterek es ·
Jol lehet hog meeg az ersek · es pis
pek · prepost · es mijnd evele valo
nagy sokassag syratlan nem tevr
hetyk vala ev nagy aijtatossagok
nak mijatta · chudalkozvan zent
margijt azzonnak ev nagy zepse
gen · de maga az ersek vigazta
lija vala az sororokat es frate
revket mondvan · Nem kel tijne
ktevk syrnotok ez evrek kiyralnak
leanijan · de jnkab evrevlnetek
kel · mert jmmar az menijeij
evrek evrekseghnek jutalmat
evtet vennije nylvan lagijvk ·
Di mene nagy syralm vala

hol zent margÿt azzonnak ev teste 101
vala egÿ nemevnemev nozolÿan · 51 r
es fel emele az ersek zent margÿt
azzonnak orchaÿarol az velomot
5 kÿvel be fevttek vala az ev orcha
ÿat · es lata az ersek zent margit
azzonnak orchaÿat fenlenÿ · my
koron az sororok nagÿ mondhatat
lan keserevsegel syrnanak · <mon
10 da az ersek> azonkeppen az fraterek es ·
jol lehet hog meeg az ersek · es pis
pek · prepost · es mÿnd evele valo
nagy sokassag syratlan nem tevr
hetyk vala ev nagÿ aÿtatossagok
15 nak mÿatta · chudalkozvan zent
margÿt azzonnak ev nagy zepse
gen · de maga az ersek vigazta
lÿa vala az sororokat es frate
revket mondan · Nem kel tÿne
20 ktevk syrnotok ez evrek kÿralnak
leanÿan · de jnkab evrevlnetek
kel · mert jmmar az menÿeÿ
evrek evrekseghnek[1] jutalmat
evtet vennÿe nylvan lagÿvk ·
25 Oh mene nagÿ syralm vala

ez jdeuben · nem chak predicto tor zer
zete belij fratereknek es Sororoknak
kijk ot jelen valanak · de meeg ennek
felette sok egijeb zerzeteussekneк es ·
kijk junek vala mijnd az ev el teme
tesenek napijaijglan · Mijgnem az
ev tijztelendev zent teste · tijztelendev
atijaknak es vraknak kezekmija
az az · eztergamij erseknek · es vacij
pispeknek kezekmija · Zent ferenc fra
terinek es prepost zerzetinek frate
rinek jelen voltokra · plebanosoknak
ferfijaknak · azzonijallatoknak · zege
nijeknek es nemesseknek nagij soksa
ganak elevtte es jelen voltara ·
Nagij tijztessegel el temetteteek · Di
chijrven es aldvan az vr istent az
nagij soksagu nep ·
Zent margijt azzonnak ev testenek
el temetese ezenkeppen levn · Mijko
koron ez zent zvz · ez gijarlo vilag
bol ki ky mult volna · annak vtan
na harmad napon az provincialis
chimaltata fabol egij igen erevo
sekrent · es igen ereussen meeg

ez jdevben · nem chak predictator zer 102
zete belÿ fratereknek es sororoknak 51 v
kÿk ot jelen valanak · de meeg ennek
felette sok egÿeb zerzetevsseknek es ·
5 kÿk junek vala mÿnd az ev el teme
tesenek napÿaÿglan · Mÿgnem az
ev tÿztelendev zent teste · tÿztelendev
atÿaknak es vraknak kezekmÿa ·
az az · eztergamÿ erseknek · es vacÿ
10 pispeknek kezekmÿa · zent ferenc fra
terinek es prepost zerzetinek frate
rinek jelen voltokra · plebanosoknak ·
ferfÿaknak · azzonÿallatoknak · zege
nÿeknek es nemesseknek nagÿ soksa
15 ganak elevtte es jelen voltara ·
Nagÿ tÿztessegel el temetteteek · dÿ
chÿrven es aldvan az vr istent az
nagÿ soksagu nep ·
Zent margÿt azzonnak ev testenek
20 el temetese ezenkeppen levn · Mÿko[1]
koron ez zent zvz · ez gÿarlo vilag
bol <kÿ> ky mult volna · annak vtan
na harmad napon az provincialis
chinaltata fabol egÿ jgen erevs
25 zekrent · es jgen erevssen meg

+ azzonnak

vasaztata ereusehtete vasakal · es
vas karikakal · Ennek vtanna belee
tevek zent margyt + ev zent testet ·
Ezenkeppen veue eztergamij ersek ·
vacij pispek · obudaij prepost · fra
tereuknek sororoknak sokassagaual ·
az zekrent kijben vala zent margyt
azzonnak teste · az ev zent testevel
evzve · es vijvek az zent egij hazha
az bodog azzonnak oltara eleij
ben · az nagij oltar eleijben · nagij
tijztessegel · Az ersek feul evltevzeek
ersekij tijztessegel az misere · es meg
monda nagij tijztessegel es inne
vlessel · Annak vtanna az ersek
evnen maga meg zolgala ez zent
segeus zuznek ev testenek el temete
senek mijnden zolosmaijat · Ezenkep
pen ve ieek az zekrent zent mar
gyt azzonnak testeuel evzve · es be
bochatak az feuldben egij vereumbe
auagij serben · kijt astanak vala
az nagij oltarnak eleutte · az ev zent
testenek · es be nem feudek feuldel
zent margyt azzonnak testet · sem

vasaztata erevsehtete vasakal · es 103
vas karikakal · Ennek vtanna belee 52 r
tevek zent margÿt azzonnak[1] ev zent testet ·
Ezenkeppen veue eztergamÿ ersek ·
5 vacÿ pispek · obudaÿ prepost · fra
terevknek sororoknak sokassagaual
az zekrent kÿben vala zent margÿt
azzonnak teste · az ev zent testevel
evzve · es vyvek az zent egÿ hazba
10 az bodog azzonnak oltara eleÿ
ben · az nagÿ oltar eleÿben · nagy
tÿztessegel · Az ersek fevl evltevzeek
ersekÿ tÿztessegel az misere · es meg
monda nagÿ tÿztessegel es jnne
15 plessel · Annak vtanna az ersek
evnen maga meg zolgala ez zent
segevs zvznek ev testenek el temete
senek mÿnden zolosmaÿat · Ezenkep
pen veueek az zekrent zent mar
20 gÿt azzonnak testeuel evzve · es be
bochatak az fevldben egÿ verevmbe
auagÿ serben · kÿt astanak vala
az nagy oltarnak elevtte · az ev zent
testenek · es be nem fevdek fevldel ·
25 zent margÿt azzonnak testet · sem

valamijvel egijebel · hanem chak
az ev zem fedelecheevel · Ezenkeppen alla
be fevdetlen zent margijt azzonnak
teste tijzenkeet napiglan · Mijkoron be
bochattak volna ez zent zuznek testet
az seerben · Kezde ez zent zuznek testebevl
ev nagij edessegues illat ky junij · Tahat
kezdenek az fratereuk keteulkeudnij ·
hog netalam az Sororok teuttenek
valamijnemev jo illatot / zent mar
gijt azzonnak testehez · es azert volna
az nagij jo illat az ev zent testenel ·
Tahat az provincialis frater mijhal
es frater marcellus egijeb fratereukel
euzue · Zerelmest meg tudakozeek ·
Soror margaretatul · zent margijt
azzonnak euccheteul · Kij vala bela ky
valnak huganak · anna azzonnak
leanija · es egijeb Sororoktul · hog ha
valamijnemev kenettel meg kenteek
zent margijt azzonnak testet · Auagij
ha az ev testehez teuttek valamij jo
illatot · Ezenkeppen mondvan nekijk
Parancholonk nekteuk nagij erev
ssegel · zent engedelmessegnek ere

auagij
keneteut

valamÿvel egÿebel · hanem chak 104
az ev zem fedelecheevel · Ezenkeppen alla 52 v
be fevdetlen zent margÿt azzonnak
teste tÿzenkeet napiglan · Mÿkoron be
5 bochattak volna ez zent zvznek testet
az seerben · kezde ez zent zvznek testebevl
<ev> nagÿ edesseges illat ky junÿ · Tahat
kezdenek az fraterevk ketevlkevdnÿ ·
hog netalam az sororok tevttenek
10 valamÿnemev jo illatot auagÿ kenetevt[1] zent mar
gÿt azzonnak testehez · es azert volna[2]
az nagÿ jo illat az ev zent testenel ·
Tahat az provincialis frater mÿhal ·
es frater marcellus egÿeb fraterevkel
15 evzve · Zerelmest meg tudakozeek ·
soror margaretatvl · zent margÿt
azzonnak evcchetevl · kÿ vala bela kÿ
ralnak huganak · anna azzonnak
leanÿa · es egÿeb sororoktvl · hog ha
20 valamÿnemev kenettel meg kenteek
zent margÿt azzonnak testet · Auagÿ
ha az ev testehez tevttek[3] valamÿ jo
illatot · Ezenkeppen mondvan nekÿk ·
Parancholonk nektevk nagy erev
25 ssegel · zent engedelmessegnek eree

vel · es atoknak kennija alat · hog
ennekevm errevl buzonsagot mon
gyatok · hog ha tij · auagy valaky
egyeb tij tudastokra tevt valamijne
mev kenetevt auagy valamij jo
illatot · zent margyit azzonnak
testehez · Tahat az sororok mijnd
egetevmbe meg eskevnek nagy
erevssen · hog sem evk · sem egyebek
ev tudasokra · semmijnemev kenetevt
sem ijo illatot oda nem tevttek ·
Ennek fevlevtte az provincialis
az sororoktvl meg tudakozeek · ez
dologrol meeg gyonasokban es ·
de meeg ot es nem lele kevlemben ·
Ezenkeppen az sororok mijnd az tij
zenkeet napyg · meg maradanak
zent margyit azzonnak testenel ·
es az ev zent testenet tevl · soha kev
lemben el nem junek vala · hanem
chak mijkoron az orakat zolosma
kat mongyak vala · es chak mij
koron eeznek es aloznak vala ·
hanem mijndenkoron ez zent zvznek
testenel alnak vala · Jmadkoznak vala ·

vel · es atoknak kennÿa alat · hog 105
ennekevm errevl byzonsagot mon 53 r
gÿatok · hog ha tÿ · auagÿ valaky
egÿeb tÿ tudastokra tevt valamÿne
5 mev kenetevt auagÿ valamÿ jo
illatot · zent margÿt azzonnak
testehez · Tahat az sororok mÿnd
egetevmbe meg eskevnek nagÿ
erevssen · hog sem evk · sem egÿebek
10 ev tudasokra · semmÿnemev kenetevt
sem ÿo illatot oda nem tevttek ·
Ennek fevlevtte az provincialis
az sororoktvl meg tudakozeek · ez
dologrol meeg gyonasokban es ·
15 de meeg ot es nem lele kevlemben ·
Ezenkeppen az sororok mÿnd az tÿ
zenkeet napÿg · meg maradanak
zent margyt azzonnak testenel ·
es az ev zent teste<nel> tevl · soha kev
20 lemben el nem junek vala · hanem
chak mÿkoron az orakat zolosma
kat mongÿak vala · es chak mÿ
koron eeznek es aloznak vala ·
Hanem myndenkoron ez zent zvznek
25 testenel alnak vala · jmadkoznak vala[1] ·

nezyk vala · es lagyak vala az ev
zerelmes annyokat az seerben fekenn
Ezen jdevben egy nemevnemev frater
kynek vala neve peter · es vala gev
ry lector · annak vtanna levn pro
vincialis · hatod napon juta ez cla
stromhoz y zent margyt halala vtan
mert hittak vala evtet ez zent zuz
nek temetesere · Mykoron jutot va
na zent margyt azzonnak serehez
chudalatos kezde erzeny nagy edes illatot · My
keppen ha ot vala mynemev yo illat
kenetevt tevttenek volna el · kezde
ez frater illatozny ez zent zuznek fe
yenel · es labaynal · es sokzer erzee
ez chudalatos illatot · Monda ez frat
peter · provincialisnak · [illegible] ez
hely chudalatos illattal [illegible]
lassad hog oda valamynemev illato
anagy kenetevt ne tevttenek [illegible]
Tahat monda az provincialis · az
fraternek · En ez dolgot meg [illegible]
kostam nagy zerelmel · az [illegible]
statul · es olimpiadistul · es az [illegible]
roroktul kyk jelen voltanak az ev

nezÿk vala · es lagÿak vala az ev 106
zerelmes annÿokat az seerben fekennÿ · 53 v
Ezen jdevben egÿ nemevnemev frater ·
kÿnek vala neve peter · es vala gev
5 rÿ lector · annak vtanna levn pro[1]
vincialis · hatod napon juta ez cla
stromhoz <·> zent margÿt halala vtan ·
mert hittak vala evtet ez zent zvz
nek temetesere · Mÿkoron jutot vol
10 na zent margÿt azzonnak serehez ·
kezde erzenÿ nagy edes chudalatos[2] illatot · Mÿ
keppen ha ot valamynemev ÿo illatv
kenetevt tevttenek volna el · kezde
ez frater jllatoznÿ ez zent zvznek fe
15 ÿenel · es labaÿnal · es sokzer erzee
ez chudalatos illatot · Monda ez frat'
peter · provincialisnak · Agyam ez
helÿ chudalatos illattal illatozÿk ·
lassad hog oda valamynemev illatot
20 auagÿ kenetevt ne tevttenek legenek ·
Tahat monda az provincialis · az
fraternek · En ez dolgot meg tuda
koztam nagÿ zerelmel · az priori
ssatvl · es olimpiadistvl · es az egÿeb so
25 roroktvl kÿk jelen voltanak az ev